1/10th SCALE RADIO CONTROL 4WD HIGH PERFORMANCE RACING CAR

TA05-R

2 BELT DRIVEN 4WD

CHASSIS KIT

1/10 SCALE RADIO CONTROL 4WD HIGH PERFORMANCE RACING

1/10電動RC4WDレーシングカー

TA05-R シャーシキット

ON-ROAD USE ONLY・オンロード専用

FULL BALL BEARINGS
フルベアリング仕様

ボディ、RC装置、走行用バッテリー、タイヤ、モーター、
0.4ピニオンギヤはキットには含まれません。

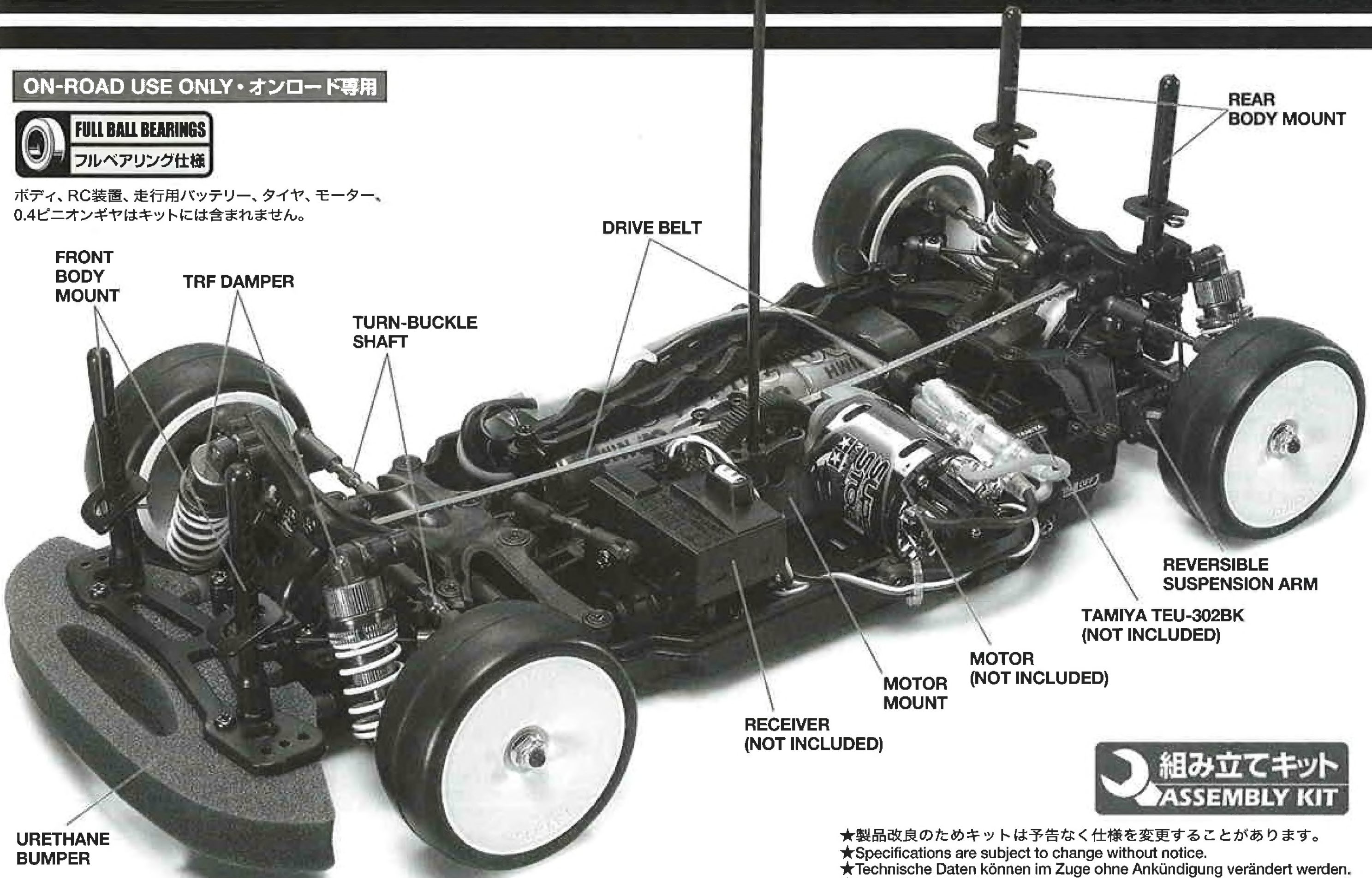

組み立てキット
ASSEMBLY KIT

★製品改良のためキットは予告なく仕様を変更することがあります。
★Specifications are subject to change without notice.
★Technische Daten können im Zuge ohne Ankündigung verändert werden.
★Caractéristiques pouvant être modifiées sans information préalable.

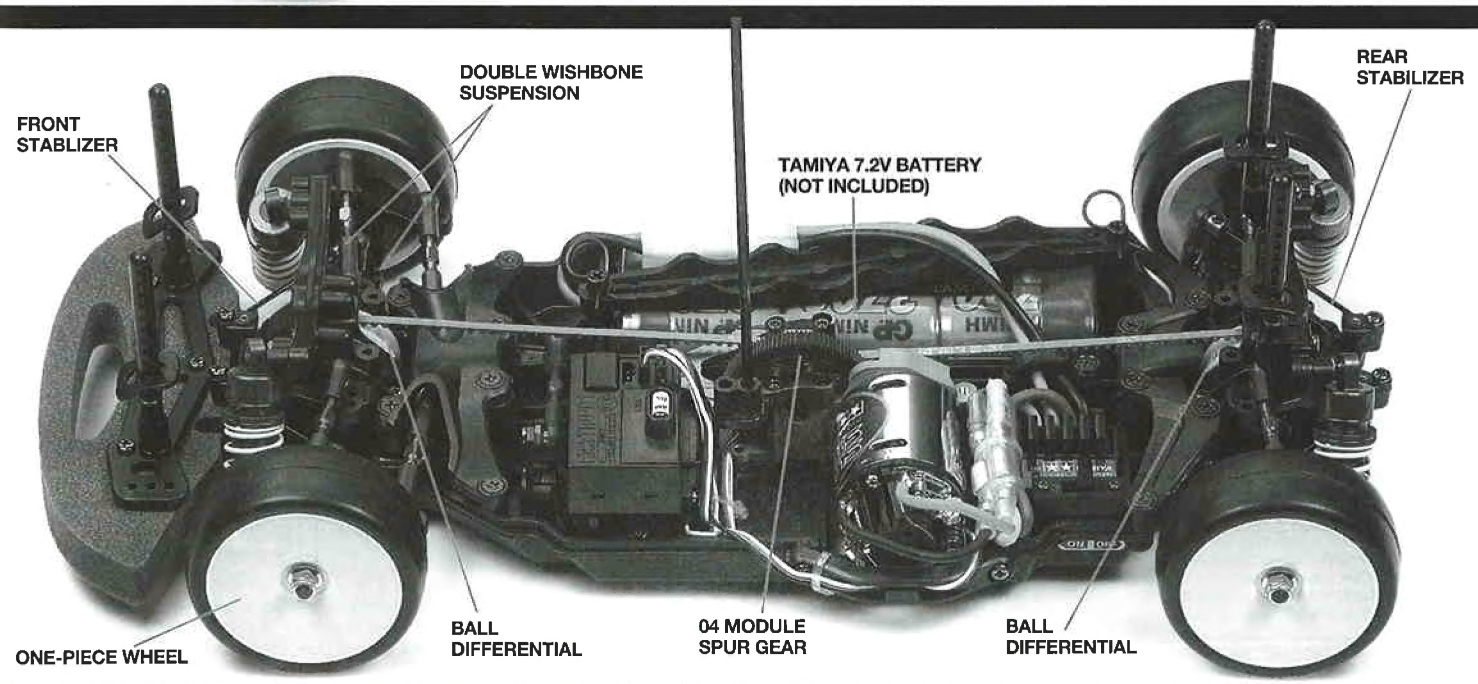

TAMIYA, INC. 3-7 ONDAWARA, SURUGA-KU, SHIZUOKA422-8610 JAPAN.

0207 ©2007 TAMIYA

TA05-R 2 BELT DRIVEN 4WD

●小学生や組み立てになれない方は、模型にくわしい方にお手伝いをお願いしてください。

組み立てる前に用意する物
ITEMS REQUIRED
ERFORDERLICHES ZUBEHÖR
OUTILLAGE NECESSAIRE

《ラジオコントロールメカ》
このRCカーには、タミヤ・エクスペックGT-Iプロポセット（1/10・1/12RCカー用）をおすすめします。また、他のプロポセットを使用する場合はFETアンプ付き2チャンネルプロポをご使用ください。
★取り扱いについては、それぞれの説明書をご覧ください。
《走行用バッテリー・充電器》
このキットはタミヤ・7.2Vバッテリー専用です。専用充電器とともにご用意ください。

《使用できるサーボの大きさ》
Suitable servo size
Grösse der Servos
Dimensions max des servos

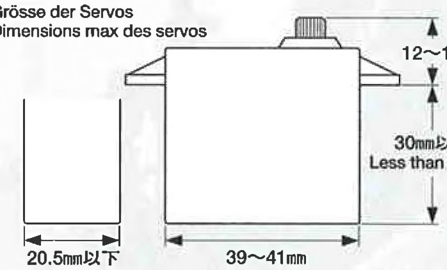

RADIO CONTROL UNIT
Tamiya EXPEC GT-I R/C system (2-channel R/C unit with electronic speed controller) is recommended for this model. Other 2 channel R/C units using an electronic speed control can also be used.
★Refer to the instruction manual included with the R/C unit.
POWER SOURCE
This kit is designed to use a Tamiya 7.2V battery. Charge battery according to manual supplied with battery.

RC-EINHEITEN
Das Tamiya EXPEC GT-I R/C System (2-Kanal RC-Einheit mit elektronischem Fahrregler) wird für dieses Modell empfohren. Andere 2-Kanal-Einheiten mit elektronischer Geschwindigkeitskontrolle können ebenfalls verwendet werden.
★Beachten Sie sich bitte die der RC-Einheit beigefügte Gebrauchsanweisung.
STROMQUELLE
Für diesen Bausatz benötigt man den Tamiya 7,2V Batterie. Den Akku gemäß Anweisung aufladen.

RADIOCOMMANDE
L'ensemble Tamiya EXPEC GT-I (ensemble R/C 2 voies avec variateur électronique) est recommandé pour ce modèle. D'autres radiocommandes 2 canaux comprenant un variateur électronique peuvent également être utilisées.
★Se référer au manuel d'instructions de l'ensemble R/C.
BATTERIE DE PROPULSION
Le moteur qui équipe ce modèle peut être alimenté par un pack d'accus Tamiya 7,2V. Charger le pack selon les indications du manuel du pack et du chargeur.

タミヤ・エクスペックGT-Ⅰプロポ / ESC（FETアンプ）付き
Tamiya EXPEC GT-I 2-channel R/C system
Tamiya EXPEC GT-I 2-Kanal R/C System
Ensemble R/C Tamiya EXPEC GT-I 2 voies
（※ESCはエレクトロニック スピード コントローラーの略です。）

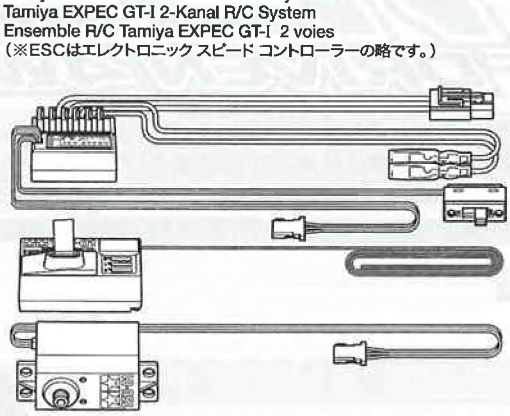

ESC（FETアンプ）付き２チャンネルプロポ
2-channel R/C unit with electronic speed controller
2-Kanal RC-Einheit mit elektronischem Fahrregler
Ensemble R/C 2 voies avec variateur électronique

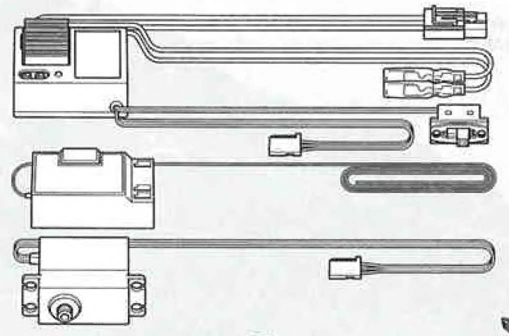

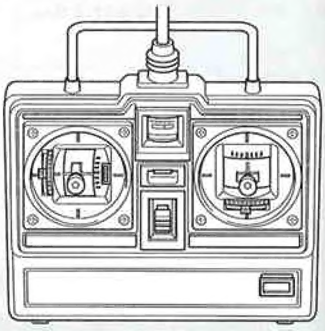

★ホイールタイプ送信機も選べます。
★Wheel type transmitter is also available.
★Ein Lenkrad-Sender kann auch verwendet werden.
★Un émetteur de type à volant est également utilisable.

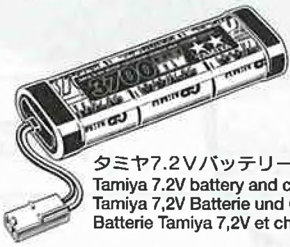

タミヤ7.2Vバッテリーと充電器
Tamiya 7.2V battery and compatible charger
Tamiya 7,2V Batterie und Geeignetes Ladegerät
Batterie Tamiya 7,2V et chargeur compatible

《その他に》
★04モジュールピニオンギヤ、モーター、タイヤ、モールドインナーなどを別にお求めください。

AVAILABLE SEPARATELY
★This kit does not include tires, tire inserts, motor and pinion gear (0.4 module).

SEPARAT ERHÄLTLICH
★Dieser Baukasten enthält keinen Reifen, Schaumgummi-Reifeneinlagen, Motor und Ritzel (0,4 Modul).

DISPONIBLE SEPAREMENT
★Ce kit n'inclut pas le pneu, l'inserts de pneu, le moteur et le pignon (0,4 module).

《走行用ボディ》
★キットにはボディは含まれていません。
電動カー（TA03,04,05,TL01,TB01,02,TT01）用ボディパーツセットを別にお買い求めください。

BODY SHELL
★Body shell is not included in kit. Purchase separately sold Tamiya 1/10 scale R/C polycarbonate body parts set (TA03, 04, 05, TL01, TB01, 02, TT01).

KAROSSERIE
★Dieser Baukasten enthält keine Karosserie. Tamiya Lexan Karosserieset Maßstab 1/10 separat erhältlich (TA03, 04, 05, TL01, TB01, 02, TT01).

CARROSSERIE
★Ce kit n'inclut pas la carrosserie. Se procurer séparément une carrosserie polycarbonate érhelle 1:10 TAMIYA (TA03, 04, 05, TL01, TB01, 02, TT01).

《用意する工具》 TOOLS RECOMMENDED / BENÖTIGTE WERKZEUGE / OUTILLAGE

＋ドライバー（大）
＋ Screwdriver (large)
＋ Schraubenzieher (groß)
Tournevis ＋ (grand)

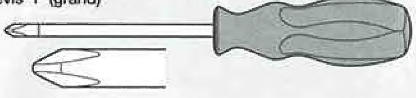

＋ドライバー（小）
＋ Screwdriver (small)
＋ Schraubenzieher (klein)
Tournevis ＋ (petit)

ピンセット
Tweezers
Pinzette
Précelles

ラジオペンチ
Long nose pliers
Flachzange
Pinces à becs longs

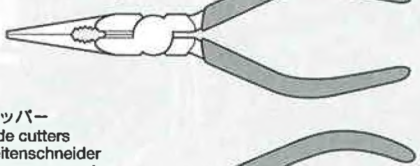

ニッパー
Side cutters
Seitenschneider
Pinces coupantes

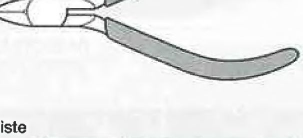

クラフトナイフ
Modeling knife
Modellbaumesser
Couteau de modéliste

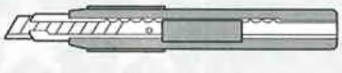

はさみ
Scissors
Schere
Ciseaux

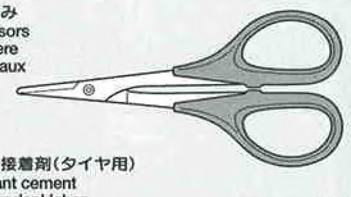

瞬間接着剤（タイヤ用）
Instant cement
Sekundenkleber
Colle rapide

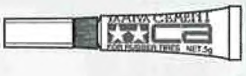

★この他に、ヤスリや柔らかい布、ウエス、ノギス、Eリングセッターがあると便利です。

★A file, soft cloth, caliper and E-ring tool will also assist in construction.

★Beim Zusammenbau können eine Feile, ein weiches Tuch, ein Meßschieber und ein E-Ring-Abzieher hilfreich sein.

★Une lime, un chiffon, un pied à coulisse et un outil à circlip seront également utiles.

●組み立てる前に説明図を必ずお読みください。また、保護者の方もお読みください。

●小学生やうまく組み立てられない方は、保護者の方やRCカーにくわしい方にお手伝いをお願いしてください。

●色を塗る時や、接着剤を使う場合は必ず窓を開けて換気に注意してください。

●小さなお子様のいる場所での工作はおやめください。小さな部品やビニール袋を口に入れたりする危険があります。

●工具で固い物を切らないでください。刃が折れるなどの危険があります。

●組み立てる時はまわりに注意してください。また、工具を振り回すようなことはやめてください。

⚠ CAUTION

●Read carefully and fully understand the instructions before commencing assembly. A supervising adult should also read the instructions if a child assembles the model.
●When assembling this kit, tools including knives are used. Extra care should be taken to avoid personal injury.
●Read and follow the instructions supplied with paints and/or cement, if used (not included in kit).
●Keep out of reach of small children. Children must not be allowed to put any parts in their mouth, or pull vinyl bag over their head.

⚠ VORSICHT

●Bevor Sie mit dem Zusammenbau beginnen, sollten Sie alle Anweisungen gelesen und verstanden haben. Falls ein Kind das Modell zusammenbaut, sollte ein beaufsichtigender Erwachsener die Bauanleitung ebenfalls gelesen haben.
●Beim Zusammenbau dieses Bausatzes werden Werkzeuge einschließlich Messer verwendet. Zur Vermeidung von Verletzungen ist besondere Vorsicht angebracht.
●Wenn Sie Farben und/oder Kleber verwenden (nicht im Bausatz enthalten), beachten und befolgen Sie die dort beiliegenden Anweisungen.
●Bausatz von kleinen Kindern fernhalten. Verhüten Sie, daß Kinder irgendwelche Bauteile in den Mund nehmen oder Plastiktüten über den Kopf ziehen.

⚠ PRECAUTIONS

●Bien lire et assimiler les instructions avant de commencer l'assemblage. La construction du modèle par un enfant doit s'effectuer sous la surveillance d'un adulte.
●L'assemblage de ce kit requiert de l'outillage, en particulier des couteaux de modélisme. Manier les outils avec précaution pour éviter toute blessure.
●Lire et suivre les instructions d'utilisation des peintures et ou de la colle, si utilisées (non incluses dans le kit).
●Garder hors de portée des enfants en bas âge. Ne pas laisser les enfants mettre en bouche ou sucer les pièces, ou passer un sachet vinyl sur la tête.

《タミヤ・エクスペックGT-Ｉ プロポ / ESC (FETアンプ) 付き》
TAMIYA EXPEC GT-I 2-CHANNEL R/C SYSTEM (WITH ELECTRONIC SPEED CONTROLLER)

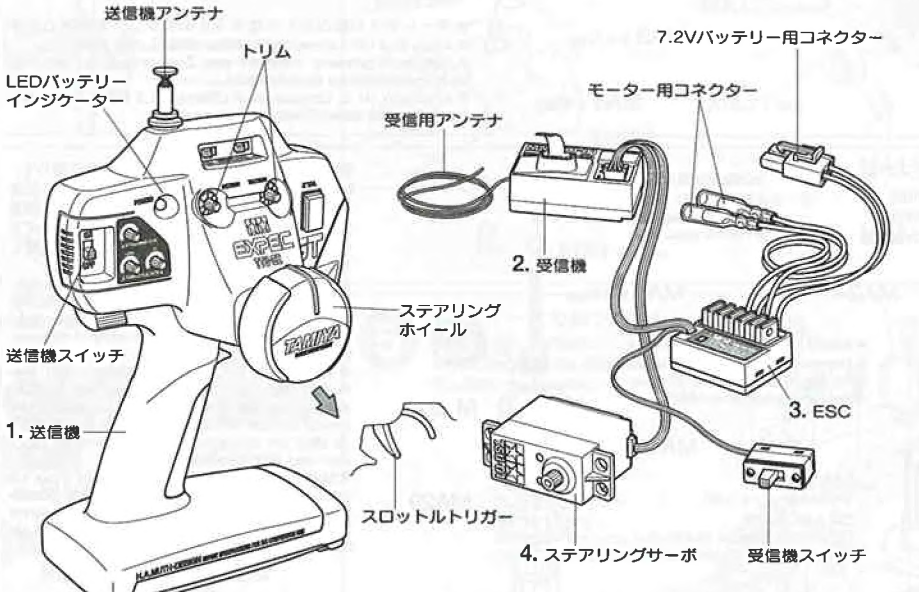

《ESC (FETアンプ) 付きプロポ》 2-CHANNEL R/C UNIT WITH ELECTRONIC SPEED CONTROLLER

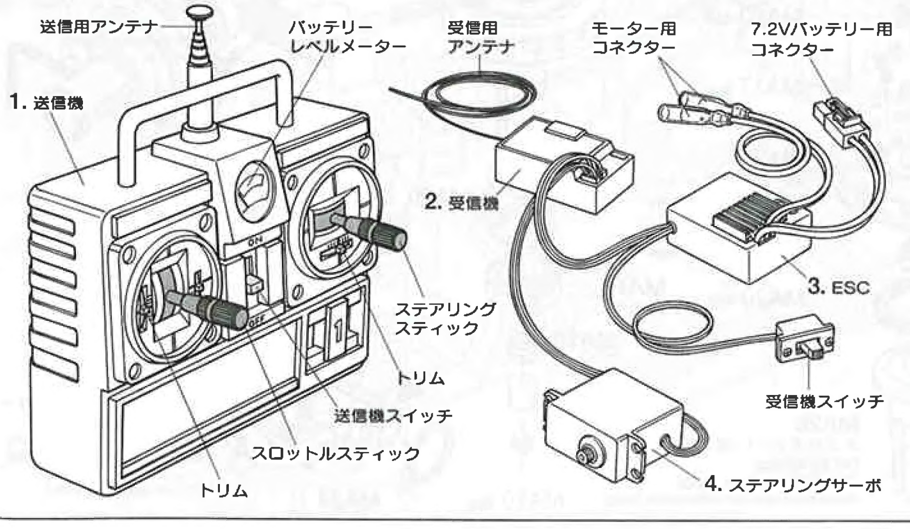

《2チャンネルプロポの名称》

1. ●送信機＝コントロールボックスとなるもので、ステアリング、スロットルの操作を電波信号に変えて発信します。
   ●トリム＝サーボの動きの中心（中立位置）をずらすための微調整ダイヤル、レバーです。
   ●ステアリングホイール、スロットルトリガー＝車のステアリングやスピードコントロールスイッチにつながるサーボを動かし、車をコントロールします。
2. ●受信機＝送信機からの電波を受け、それをESC (FETアンプ) やサーボにつたえます。
3. ●ESC (FETアンプ) ＝受信機が受けた電波信号を電気的な信号に変え、車のスピードをコントロールします。
4. ●ステアリングサーボ＝受信機が受けた電波信号を機械的な動きに変え、ハンドルを切ります。

COMPOSITION OF 2 CHANNEL R/C UNIT

1. ●Transmitter: Serves as control box. Steering wheel/stick and throttle trigger/stick movements are transformed into radio signals which are transmitted through the antenna.
   ●Trim: Lever for adjusting central position of servo.
   ●Wheel & Trigger: Moves servos, which steer car and adjust throttle.
2. ●Receiver: Accepts signals from the transmitter and converts them into pulses that operate the model's servo and speed controller.
3. ●Electronic speed controller: Accepts signals received from the receiver and controls the current going to the motor.
4. ●Steering servo: Transforms signals received from the receiver into mechanical movements.

ZUSAMMENSTELLUNG DER 2-KANAL RC-EINHEIT

1. ●Sender: Dient als Steuergerät. Lenkrad/-knüppel- und Gaszuggriff/- knüppelbewegungen werden in Funksignale umgewandelt und über die Antenne ausgesendet.
   ●Trimm: Hebel zum Einstellen der Mittelstellung eines Servos.
   ●Lenkrad und Gaszuggriff: Setzt die Servos in Bewegung, welche das Auto lenken und Gas geben.
2. ●Empfänger: Der Empfänger nimmt die Signale des Senders auf und wandelt sie in Steuerimpulse für das Lenkservo und den Fahrregler um.
3. ●Elektronischer Fahrregler: Erhält Steuersignale vom Empfänger und regelt den zum Motor fließenden Strom.
4. ●Lenkservo: Wandelt die vom Empfänger kommenden Lenksignale in mechanische Bewegung um.

COMPOSITION D'UN ENSEMBLE R/C 2 VOIES

1. ●Emetteur: sert de boîtier de commande. Les actions sur le manche de direction/volant ou sur le manche de gaz/gâchette sont converties en signaux radio transmis par le biais de l'antenne.
   ●Trim: dispositif permettant d'ajuster le neutre d'un servo.
   ●Volant/Gâchette: permettent de contrôler respectivement la direction et le régime moteur du modèle.
2. ●Récepteur: capte les signaux de l'émetteur, les convertit en impulsions et contrôle les mouvements du(des) servo(s) et le variateur électronique de vitesse.
3. ●Variateur électronique de vitesse: reçoit un signal du récepteur et régule la quantité de courant alimentant le moteur.
4. ●Servo de direction: convertit les signaux émanant du récepteur en mouvements mécaniques.

★組み立てに入る前に説明図を最後までよく見て、全体の流れをつかんでください。
★お買い求めの際、また組み立ての前には必ず内容をお確めください。万一不良部品、不足部品などありました場合には、お買い求めの販売店にご相談ください。
★小さなビス、ナット類が多く、よく似た形の部品もあります。図をよく見てゆっくり確実に組んでください。金具部品は少し多目に入っています。予備として使ってください。
グリス このマークはグリスを塗る部分に指示しました。必ず、グリスアップして、組みこんでください。

★Study the instructions thoroughly before assembly.
★There are many small screws, nuts and similar parts. Assemble them carefully referring to the drawings. To prevent trouble and finish the model with good performance, it is necessary to assemble each step exactly as shown.
Apply grease to the places shown by this mark. Apply grease first, then assemble.

★Vor Baubeginn die Bauanleitung genau durchlesen.
★Viele kleine Schrauben und Muttern etc. müssen genau der Anleitung nach eingebaut werden. Exaktes Bauen bringt ein gutes Modell mit bester Leistung.
Stellen mit diesem Zeichen erst fetten, dann zusammenbauen.

★Assimilez les instructions parfaitement avant l'assemblage.
★Il y a beaucoup de petites vis, d'écrous et de pièces similaires. Les assembler soigneusement en se référant aux dessins. Pour éviter les erreurs suivre les stades du montage dans l'ordre indiqué.
Graisser les endroits indiqués par ce symbole. Graisser d'abord, assembler ensuite.

※の部品はキットには含まれていません。
Parts marked ※ are not included in kit.
Teile mit ※ sind im Bausatz nicht enthalten.
Les pièces marquées ※ ne sont pas incluses dans le kit.

A ❶~❺
袋詰Aを使用します
BAG A / BEUTEL A / SACHET A

❶

MA2 ×1 3×23㎜皿ビス Screw Schraube Vis

MA3 ×2 3×10㎜皿ビス Screw Schraube Vis

MA4 ×1 3×8㎜皿ビス Screw Schraube Vis

MA8 ×2 3×12㎜ホロービス Screw Schraube Vis

MA15 ×2 ステアリングポスト Steering post Lagerzapfen der Lenkung Colonnette de direction

❷

MA6 ×2 2×25㎜キャップスクリュー Cap screw Zylinderkopfschraube Vis à tête cylindrique

MA10 ×2 2㎜ロックナット Lock nut Sicherungsmutter Ecrou nylstop

MA16 ×2 デフスプリング Diff spring Differentialfeder Ressort de diff

MA17 ×18 3㎜スチールボール Ball Kugel Bille

MA18×4 デフプレート Diff plate Differentialplatte Plaquette de diff

MA19 ×4 1510ベアリング Ball bearing Kugellager Roulement à billes

MA20 ×4 850ベアリング Ball bearing Kugellager Roulement à billes

MA22 ×2 620スラストベアリング Ball thrust bearing Druckkugellager Butée à billes

MA29 ×8 10×0.1㎜シム Shim Scheibe Cale

アンチウェアグリス Anti-wear grease Verschleiß minderndes Fett Graisse anti-usure

❶ 《モーターマウントの取り付け》
Motor mount
Motor-Lager
Support-moteur

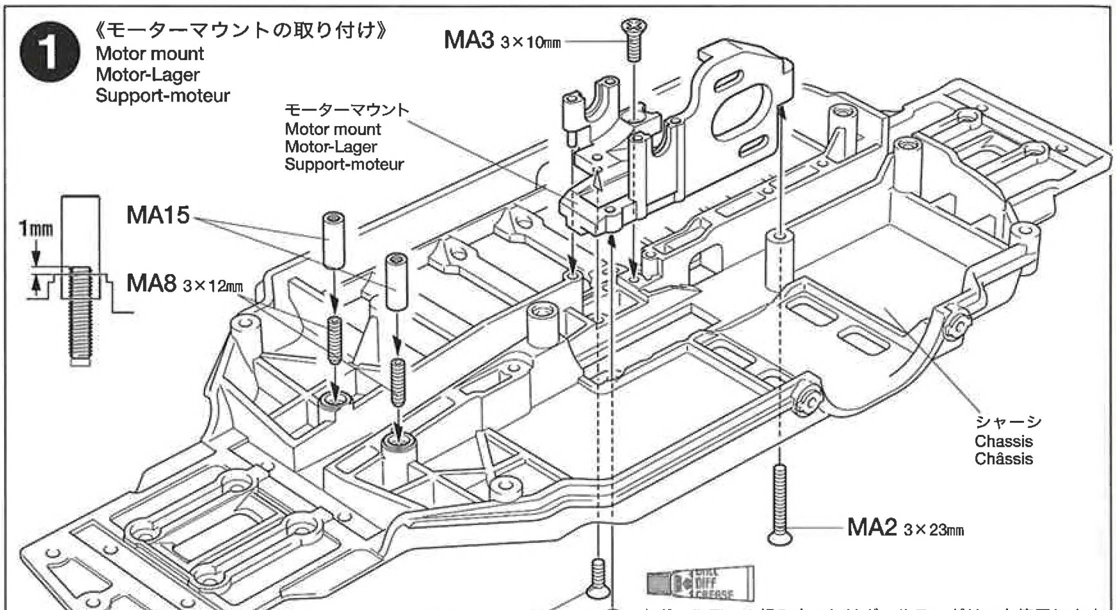

★ボールデフの組み立てにはボールデフグリスを使用します。
★Apply Ball Diff Grease to the differential during assembly.
★Differentialgetriebe während des Zusammenbaus mit Fett für Kugeldifferential einschmieren.
★Appliquer de la Graisse pour différentiel à billes sur le différentiel, avant assemblage.

❷ 《ボールデフの組み立て》
Ball differential
Kugeldifferential
Différentiel à billes

★2個作ります。
★Make 2.
★2 Satz anfertigen.
★Faire 2 jeux.

★MA26、MA27から取り外します。
★Remove from MA26 and MA27.
★An MA26 und MA27 entfernen.
★Enlever de MA26 et MA27.

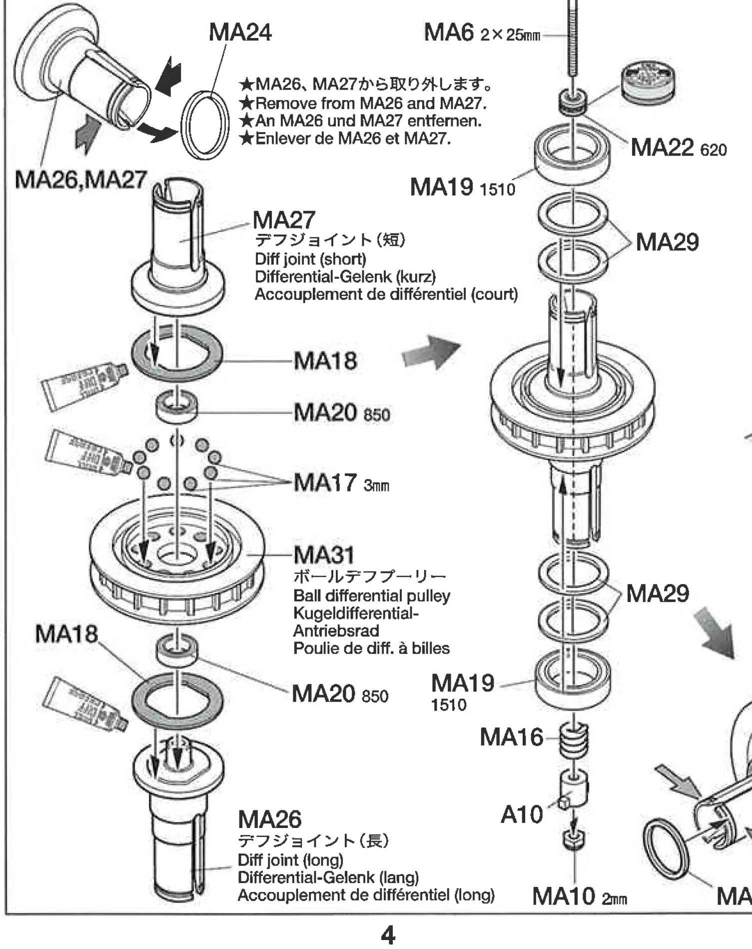

★MA26、MA27(デフジョイント)を固定して、MA31(ボールデフプーリー)がすべらなくなるまでMA6(2×25㎜キャップスクリュー)を調整しながらネジ込みます。ネジ込みすぎるとデフの効きが重たくなりネジが破損するので注意してください。
★Hold MA26 and MA27 (Diff. joints) and tighten MA6 to prevent MA31 (differential pulley) from coming loose. Be careful not to over-tighten MA6 as it will hinder movement of differential and may damage parts.
★MA26 und MA27 (Differentialgelenke) festhalten und MA6 festschrauben, um Lockerwerden des MA31 (Differentials) zu vermeiden. Darauf achten, MA6 nicht zu stark anzuziehen, da dies die Bewegung des Differentials blockiert und Teile beschädigen kann.
★Maintenir en place MA26 et MA27 (noix de cardans) et serrer MA6 pour éviter de désolidariser MA31 (différentiel). Ne pas trop serrer MA6 car elle peut entraver le mouvement du différentiel et endommager des pièces.

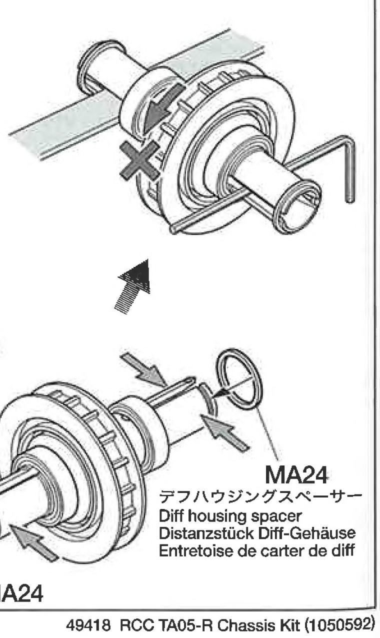

3

MA1 ×12 — 3×8mm丸ビス / Screw / Schraube / Vis

4

MA4 ×1 — 3×8mm皿ビス / Screw / Schraube / Vis

MA5 ×2 — 3×5mmフラットビス / Screw / Schraube / Vis

MA9 ×1 — 3×2.5mmイモネジ / Grub screw / Madenschraube / Vis pointeau

MA11 ×2 — 5103-12クレセントリング / Crescent ring / Halbmond-Ring / Anneau de retenu en C

MA12 ×1 — 2×9mmシャフト / Shaft / Achse / Axe

MA13 ×1 — センターシャフト / Center shaft / Zentralwelle / Axe central

MA14 ×1 — 4×2.8mmスペーサー / Spacer / Distanzring / Entretoise

MA21 ×2 — 840ベアリング / Ball bearing / Kugellager / Roulement à billes

MA23 ×1 — スパーギヤホルダー / Spur gear holder / Stirnrad-Halter / Support de pignon intermédiaire

MA25 ×2 — 16Tプーリー / Pulley / Rolle / Poulie

MA30 ×1 — プーリーブッシュ / Pulley bushing / Lagerbuchse für Riemenscheiben / Bague de poulie

5

MA3 ×1 — 3×10mm皿ビス / Screw / Schraube / Vis

MA4 ×8 — 3×8mm皿ビス / Screw / Schraube / Vis

MA7 ×4 — 2.6×6mmキャップスクリュー / Cap screw / Zylinderkopfschraube / Vis à tête cylindrique

3 《ギヤケースの組み立て》

Gearboxes
Getriebegehäuse
Carters

★2個作ります。
★Make 2.
★2 Satz anfertigen.
★Faire 2 jeux.

★図の位置にA2(凹み印) を取り付けます。
★Attach A2 as shown noting position of mark.
★A2 wie abgebildet anbringen und dabei auf Lage der Markierung achten.
★Fixer A2 comme montré en notant la position de la marque.

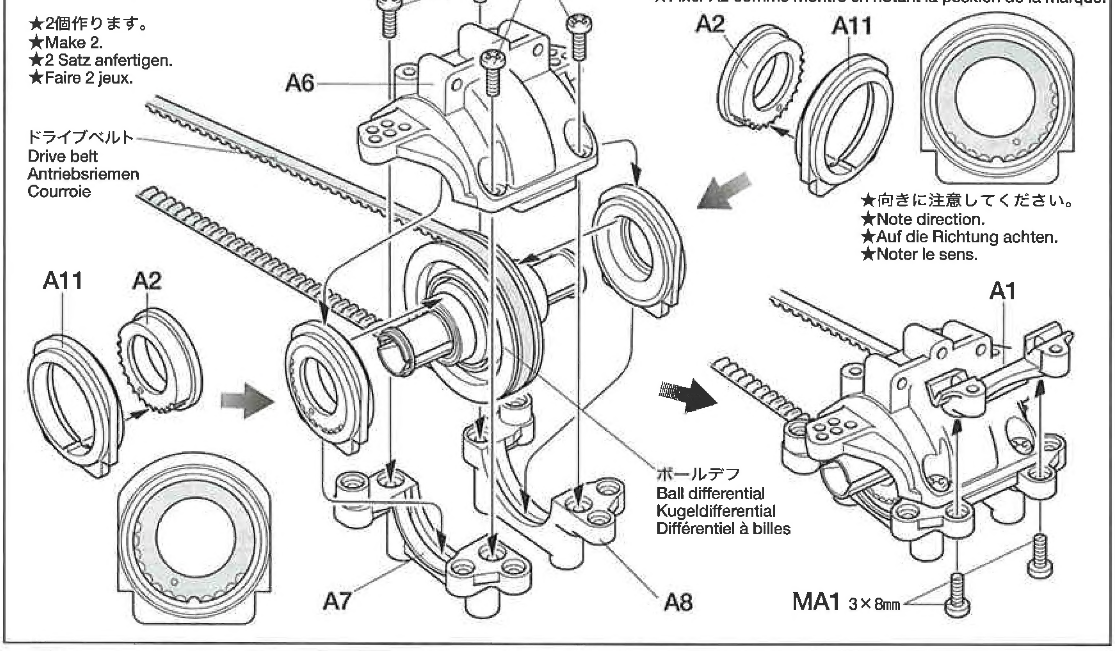

4 《センタープーリーの組み立て》

Center pulley
Zentrale Riemenscheibe
Poulie centrale

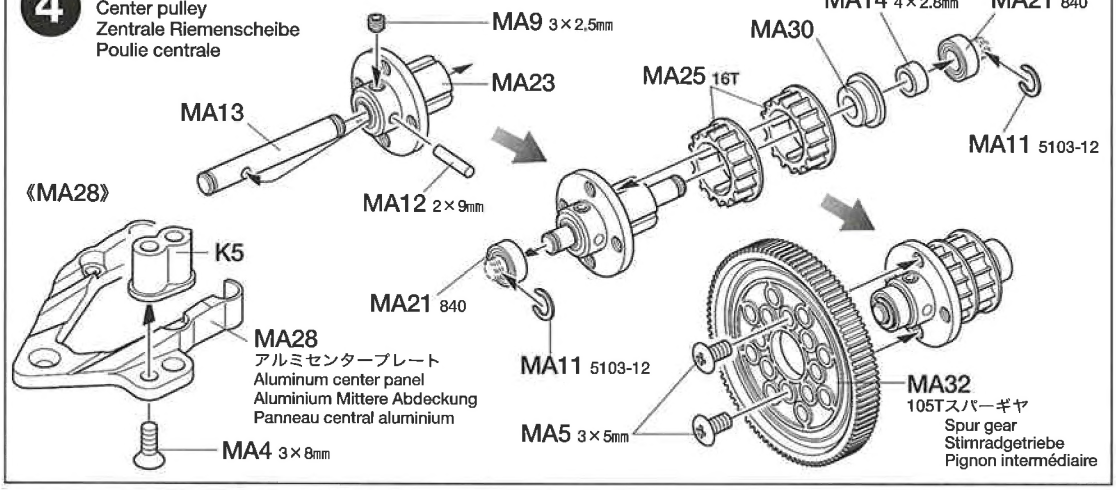

5 《ギヤケースの取り付け》

Attaching gearboxes
Getriebegehäuse-Einbau
Fixation des carters

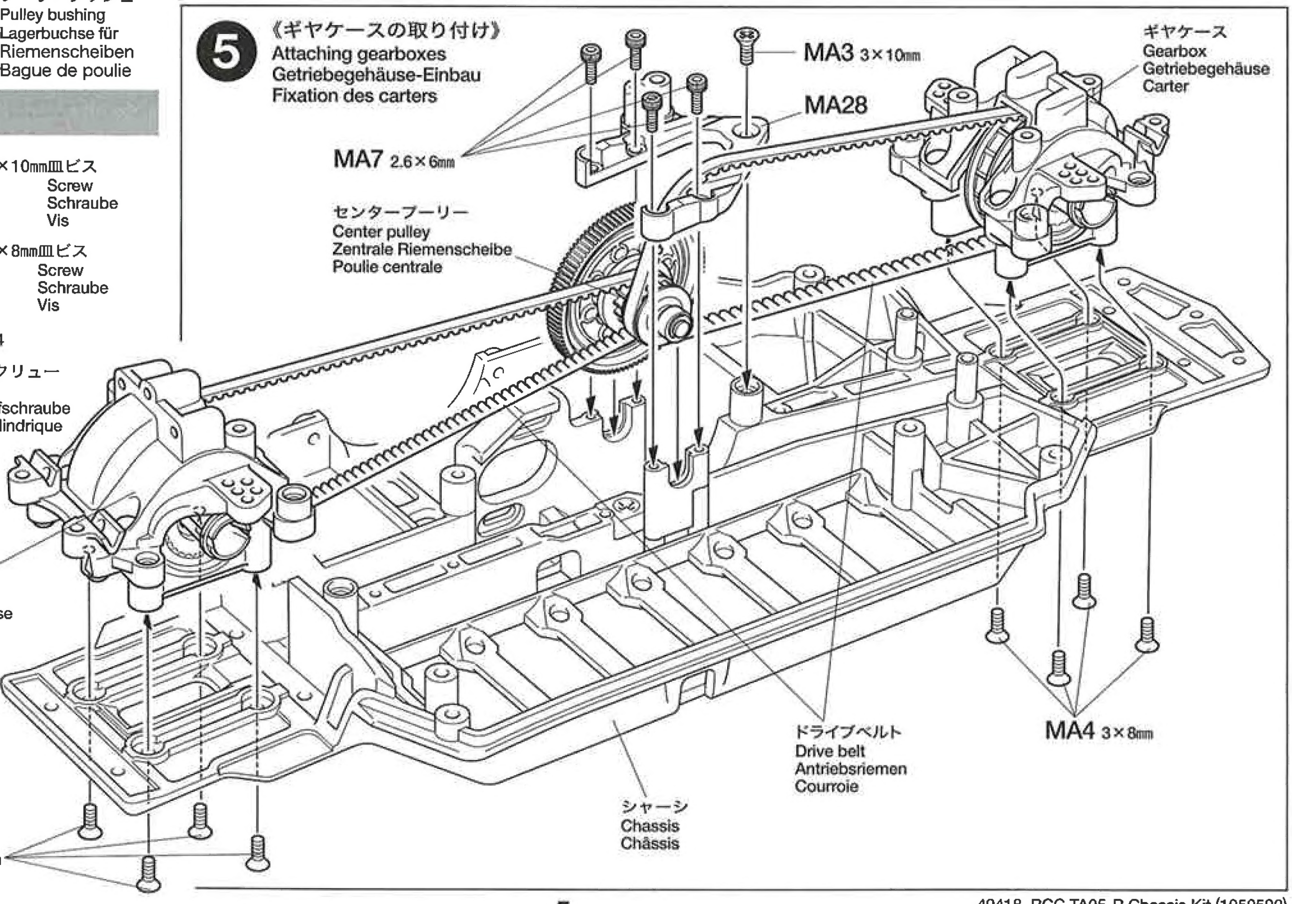

B

❻～㉓
袋詰Bを使用します
BAG B / BEUTEL B / SACHET B

❻

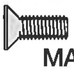

MA4 ×2 3×8mm皿ビス
Screw
Schraube
Vis

MA8 ×2 3×12mmホロービス
Screw
Schraube
Vis

MB12 ×2 5mmピローボールナット
Ball connector nut
Kugelkopf-Mutter
Ecrou-connecteur à rotule

MB8 ×2 5.5×2mmスペーサー
Spacer
Distanzring
Entretoise

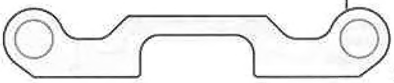

MB37 ×1 フロントブリッジサスマウント(A)
Front bridge suspension mount A
Vordere Befestigungsbrücke A
Support de pont avant A

❻ 《リヤサスマウントの取り付け》
Attaching rear suspension mount
Befestigung der hinteren Aufhängungshalterung
Fixation du support de suspension arrière

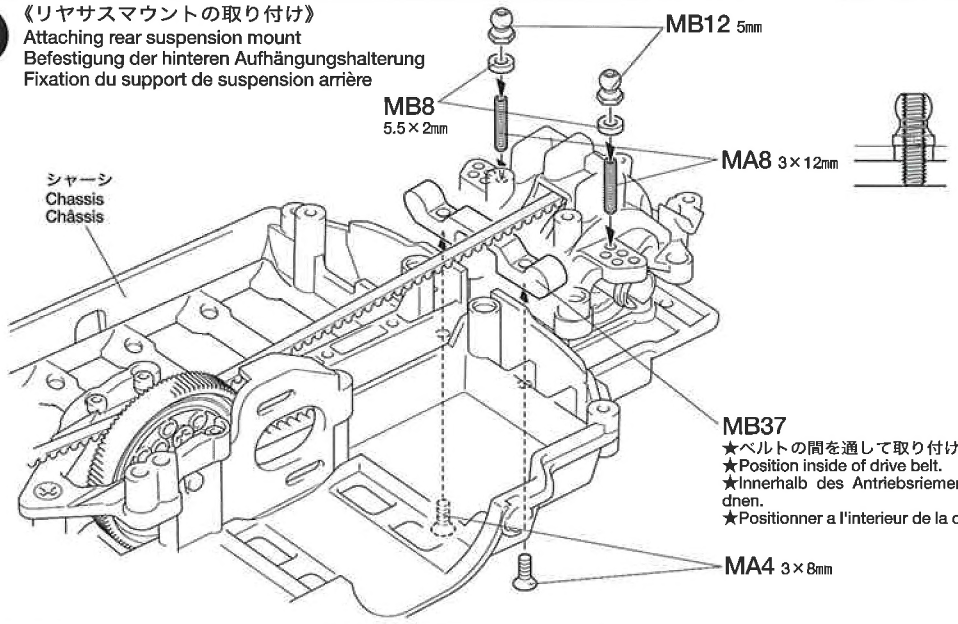

❼

MB2 ×2 3×10mmホロービス
Screw
Schraube
Vis

MB11 ×4 サスボール
Suspension ball
Aufhängungs-Kugel
Rotule de suspension

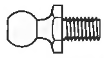

MB15 ×4 5mmピローボール
Ball connector
Kugelkopf
Connecteur à rotule

MB9 ×2 5.5×2.5mmスペーサー
Spacer
Distanzring
Entretoise

MB10 ×4 5.5×3mmスペーサー
Spacer
Distanzring
Entretoise

MB17 ×2 3×49.7mmシャフト
Shaft
Achse
Axe

MB22 ×4 5mmアジャスター
Adjuster
Einstellstück
Chape à rotule

MB25 ×2 3×10mmターンバックルシャフト
Turn-buckle shaft
Spann-Achse
Biellette à pas inversés

❼ 《リヤアームの組み立て》
Rear arms
Hintere Lenker
Triangles arrière

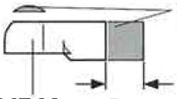

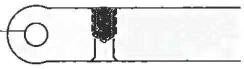

★3mmの穴を半分まであけます。
★Widen hole with 3mm drill as shown. Do not drill through other side.
★Loch mit einem 3mm Bohrer wie abgebildet aufbohren. Nicht ganz durchbohren.
★Elargir le trou avec un foret de 3mm uniquement sur sa motilé supérieure.

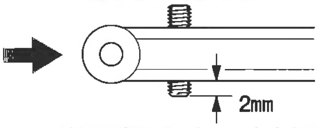

★MB2 (3×10mmホロービス) を図の位置までネジ込んでおいてください。
★Screw in as shown (MB2).
★Wie abgebildet zusammenschrauben (MB2).
★Visser comme montré (MB2).

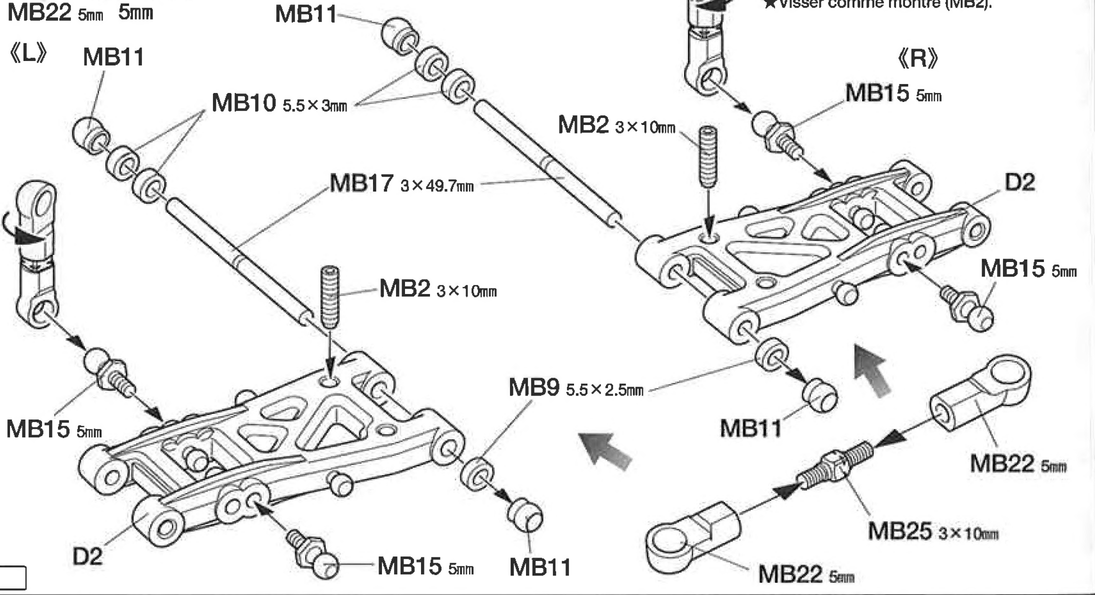

❽

MA4 ×2 3×8mm皿ビス
Screw
Schraube
Vis

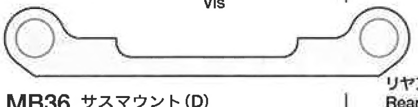

MB36 ×1 サスマウント(D)
Suspension mount D
Aufhängungs-Befestigung D
Support de suspension D

❽ 《リヤアームの取り付け》
Attaching rear arms
Anbringung der hinteren Lenker
Fixation des triangles arrière

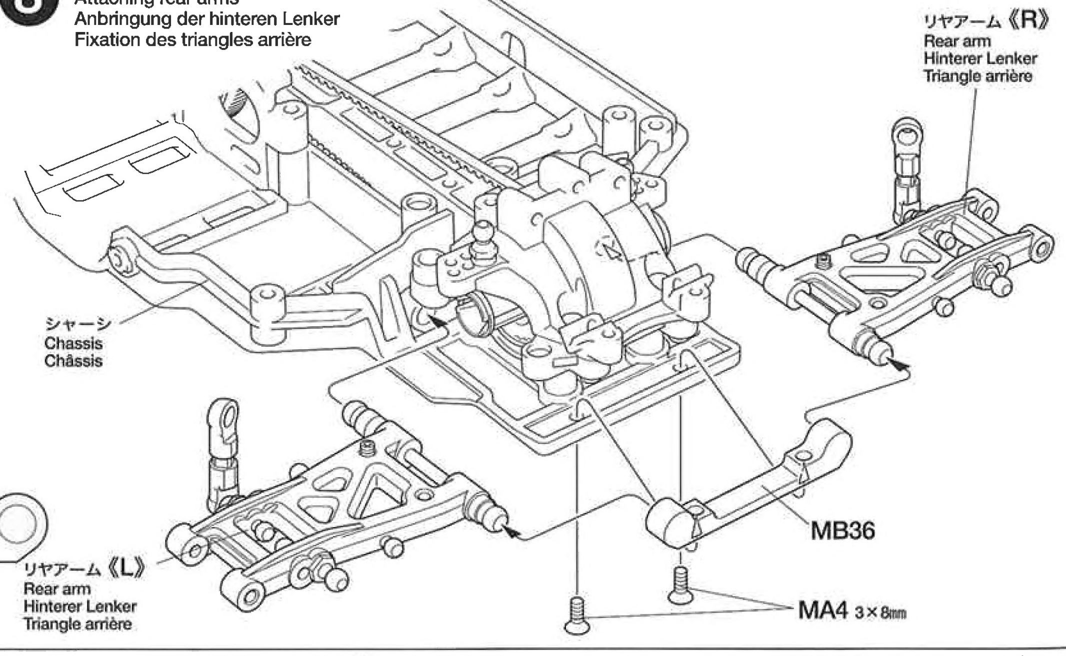

9

MA9 ×2 3×2.5㎜イモネジ
Grub screw
Madenschraube
Vis pointeau

MB21 ×2 2×9.8㎜シャフト
Shaft
Achse
Axe

MB28 ×2 ホイールアクスル
Wheel axle
Rad-Achse
Axe de roue

MB31 ×2
クロススパイダー
Cross joint
Kreuzzapfen
Joint croisé

MB33 ×2 軽量スイングシャフト(青)
Lightweight swing shaft (blue)
Leichte Querwelle (blau)
Axe allégé (bleu)

10

MB5 ×2 1.6×4㎜キャップスクリュー
Cap screw
Zylinderkopfschraube
Vis à tête cylindrique

MB20 ×2 2×10㎜シャフト
Shaft
Achse
Axe

MB15 ×2 5㎜ピローボール
Ball connector
Kugelkopf
Connecteur à rotule

MB24 ×4 950ベアリング
Ball bearing
Kugellager
Roulement à billes

MB29 ×2 ホイールハブ
Wheel hub
Radnabe
Moyeu de roue

11

MB4 ×2 3×3㎜イモネジ
Grub screw
Madenschraube
Vis pointeau

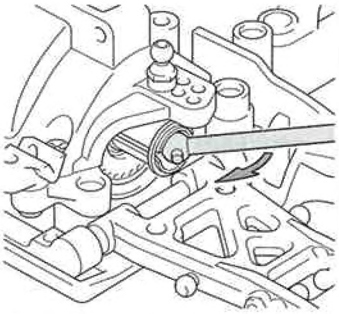

★リヤアクスルは図のようにひねりながら取り付けます。
★Attach rear axles while twisting as shown.
★Hinterachsen wie abgebildet anbringen.
★Installer des essieux arriére comme indiqué.

9 《リヤユニバーサルシャフトの組み立て》
Rear universal shafts
Hintere Gelenkwellen
Cardans articulés arrière

★2個作ります。
★Make 2.
★2 Satz anfertigen.
★Faire 2 jeux.

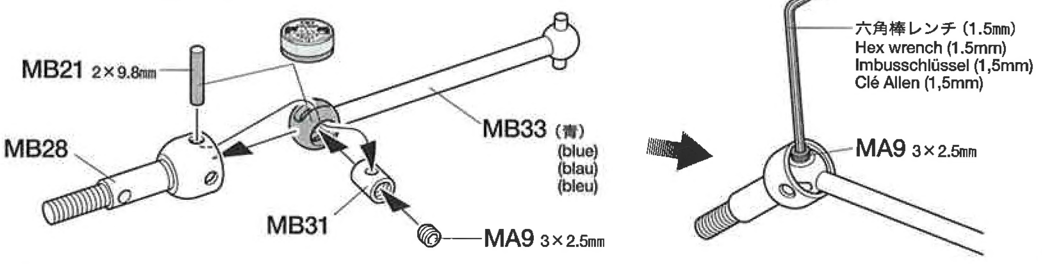

★このマークの部分、部品にはアンチウェアグリスを使用します。
★Apply anti-wear grease to the places shown by this mark.
★Verschleiß minderndes Fett Einfetten.
★Appliquez de la graisse anti-usure.

10 《リヤアクスルの組み立て》
Rear axles
Hinterachsen
Essieux arrière

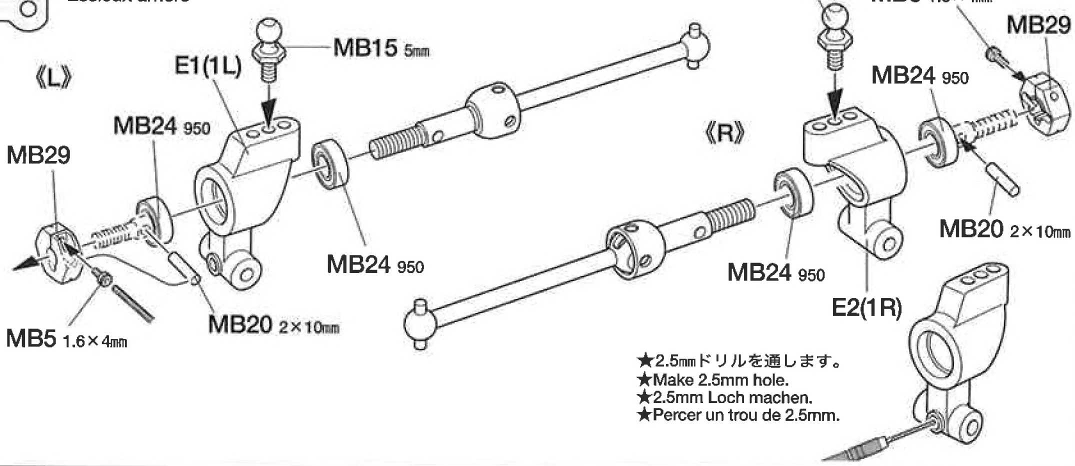

★2.5㎜ドリルを通します。
★Make 2.5mm hole.
★2.5mm Loch machen.
★Percer un trou de 2.5mm.

11 《リヤアクスルの取り付け》
Attaching rear axles
Hinterachsen-Einbau
Fixation des essieux arrière

《リヤアッパーアーム》
Rear upper arm
Hinterer oberer Lenker
Tirant arrière

★2個作ります。
★Make 2.
★2 Satz anfertigen.
★Faire 2 jeux.

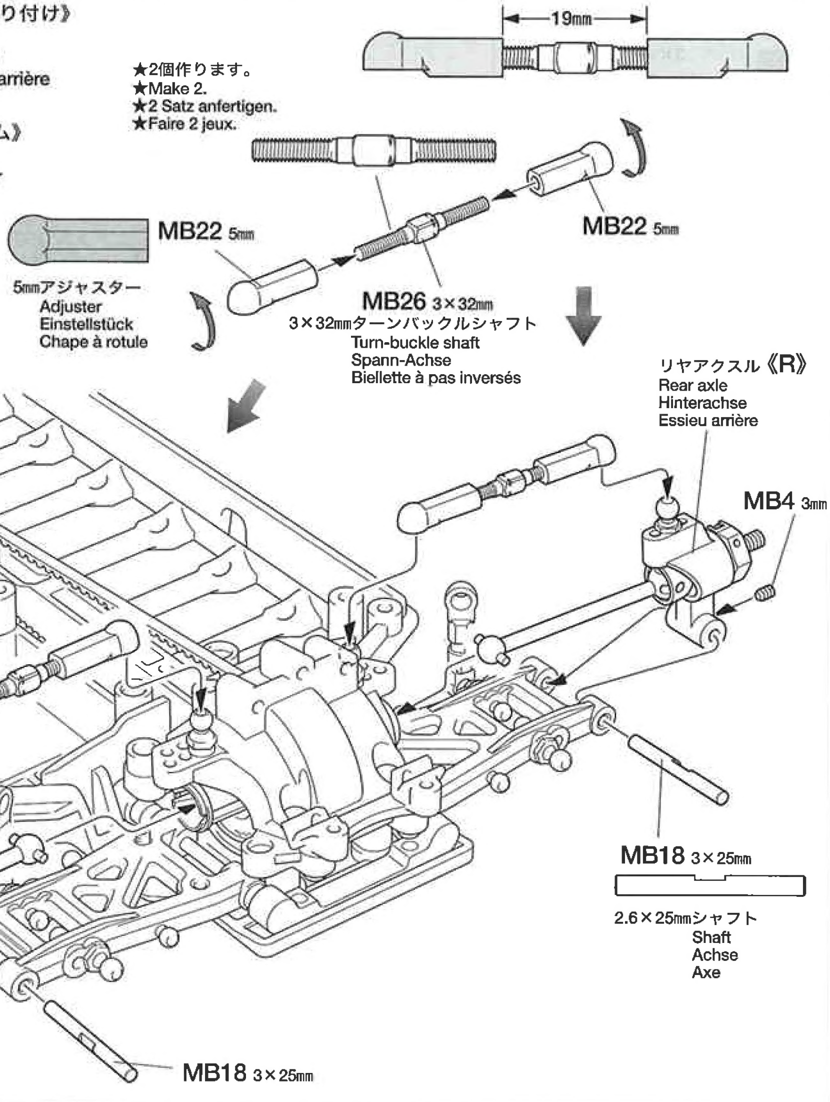

12

MA1 ×3 — 3×8mm丸ビス / Screw / Schraube / Vis

MB1 ×4 — 3×12mm皿ビス / Screw / Schraube / Vis

MA3 ×2 — 3×10mm皿ビス / Screw / Schraube / Vis

13

MA4 ×2 — 3×8mm皿ビス / Screw / Schraube / Vis

MA8 ×2 — 3×12mmホロービス / Screw / Schraube / Vis

MB8 ×2 — 5.5×2mmスペーサー / Spacer / Distanzring / Entretoise

MB12 ×2 — 5mmピローボールナット / Ball connector nut / Kugelkopf-Mutter / Ecrou-connecteur à rotule

MB37 ×1 — フロントブリッジサスマウント(A) / Front bridge suspension mount A / Vordere Befestigungsbrücke A / Support de pont avant A

14

MB2 ×2 — 3×10mmホロービス / Screw / Schraube / Vis

MB7 ×2 — 5.5×0.5mmスペーサー / Spacer / Distanzring / Entretoise

MB8 ×2 — 5.5×2mmスペーサー / Spacer / Distanzring / Entretoise

MB10 ×4 — 5.5×3mmスペーサー / Spacer / Distanzring / Entretoise

MB11 ×4 — サスボール / Suspension ball / Aufhängungs-Kugel / Rotule de suspension

MB17 ×2 — 3×49.7mmシャフト / Shaft / Achse / Axe

MB15 ×2 — 5mmピローボール / Ball connector / Kugelkopf / Connecteur à rotule

MB22 ×2 — 5mmアジャスター / Adjuster / Einstellstück / Chape à rotule

MB23 ×2 — 4mmアジャスター / Adjuster / Einstellstück / Chape à rotule

MB25 ×2 — 3×10mmターンバックルシャフト / Turn-buckle shaft / Spann-Achse / Biellette à pas inversés

12 《リヤダンパーステーの取り付け》
Attaching rear damper stay
Einbau der hinteren Dämpferstrebe
Fixation du support d'amortisseur arrière

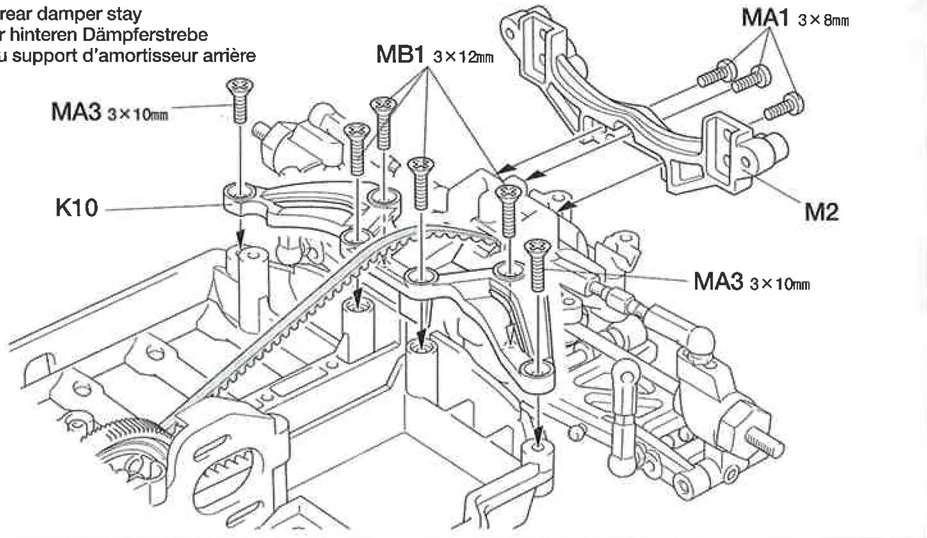

13 《フロントサスマウントの取り付け》
Attaching front suspension mount
Anbringung der Vorderrad-Aufhängung
Fixation du support de suspension avant

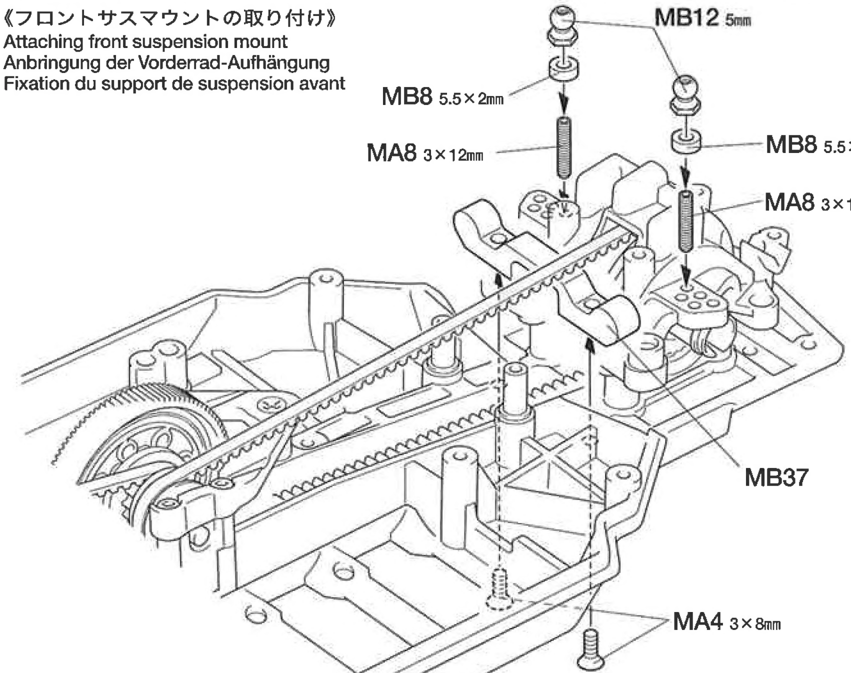

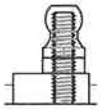

14 《フロントアームの組み立て》
Front arms
Vordere Lenker
Triangles avant

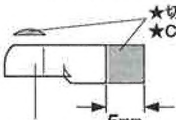

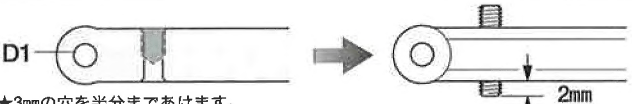

★3mmの穴を半分まであけます。
★Widen hole with 3mm drill as shown. Do not drill through other side.
★Loch mit einem 3mm Bohrer wie abgebildet aufbohren. Nicht ganz durchbohren.
★Elargir le trou avec un foret de 3mm uniquement sur sa motilé supérieure.

★MB2（3×10mmホロービス）を図の位置までネジ込んでおいてください。
★Screw in as shown (MB2).
★Wie abgebildet zusammenschrauben (MB2).
★Visser comme montré (MB2).

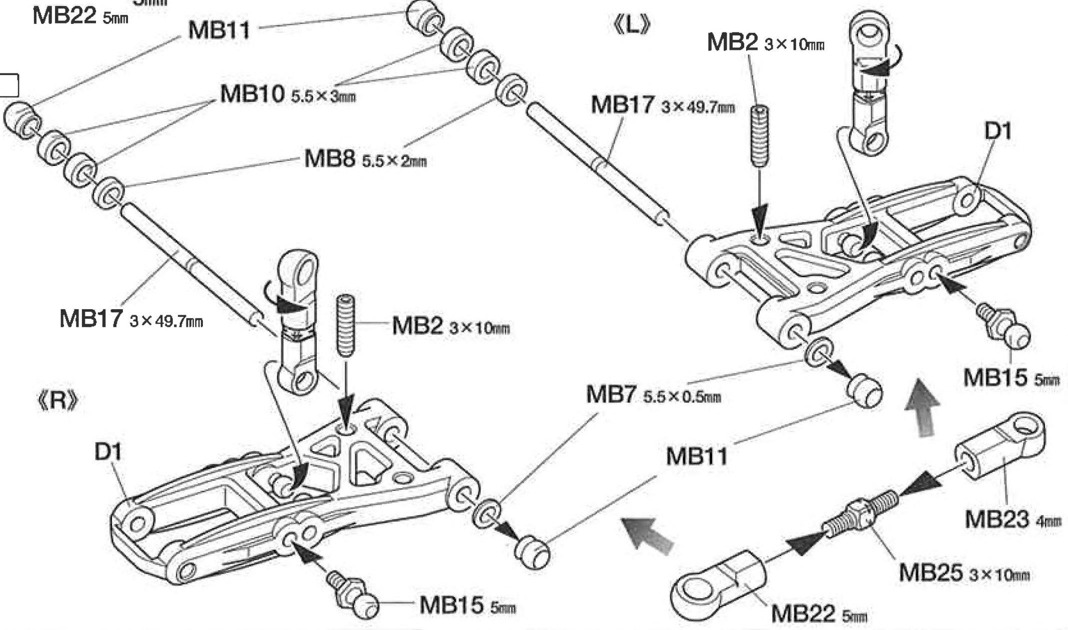

49418 RCC TA05-R Chassis Kit (1050592)

15

MA4 ×2 — 3×8mm皿ビス / Screw / Schraube / Vis

MB35 ×1 — サスマウント(A) / Suspension mount A / Aufhängungs-Befestigung A / Support de suspension A

15 《フロントアームの取り付け》
Attaching front arms
Anbringung der vorderen Lenker
Fixation des triangles avant

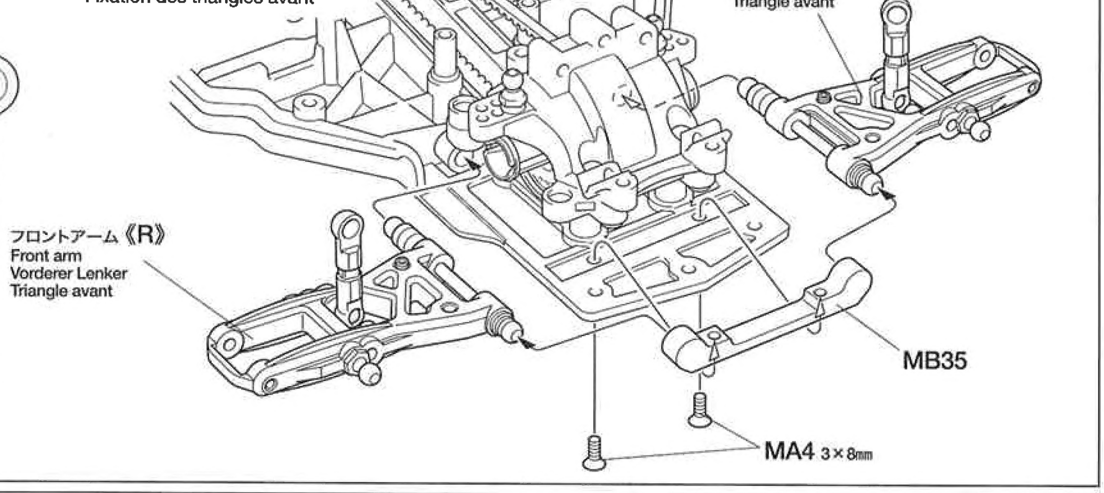

16

MA9 ×2 — 3×2.5mmイモネジ / Grub screw / Madenschraube / Vis pointeau

MB21 ×2 — 2×9.8mmシャフト / Shaft / Achse / Axe

MB28 ×2 — ホイールアクスル / Wheel axle / Rad-Achse / Axe de roue

MB31 ×2 — クロススパイダー / Cross joint / Kreuzzapfen / Joint croisé

MB34 ×2 — スイングシャフト(黒) / Swing shaft (black) / Querwelle (schwarz) / Axe (noir)

16 《フロントユニバーサルシャフトの組み立て》
Front universal shaft
Vordere Gelenkwelle
Cardan articul avant

★2個作ります。
★Make 2.
★2 Satz anfertigen.
★Faire 2 jeux.

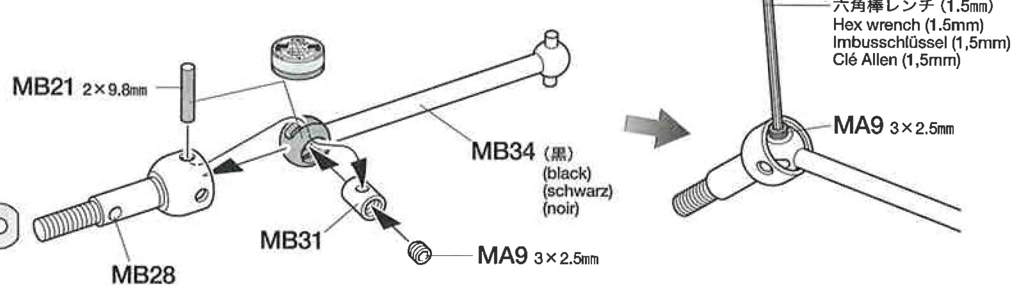

17

MB5 ×2 — 1.6×4mmキャップスクリュー / Cap screw / Zylinderkopfschraube / Vis à tête cylindrique

MB15 ×2 — 5mmピローボール / Ball connector / Kugelkopf / Connecteur à rotule

MB24 ×4 — 950ベアリング / Ball bearing / Kugellager / Roulement à billes

MB20 ×2 — 2×10mmシャフト / Shaft / Achse / Axe

MB29 ×2 — ホイールハブ / Wheel hub / Radnabe / Moyeu de roue

17 《ユニバーサルシャフトの取り付け》
Attaching universal shaft
Einbau der Gelenkwelle
Fixation de cardan articulé

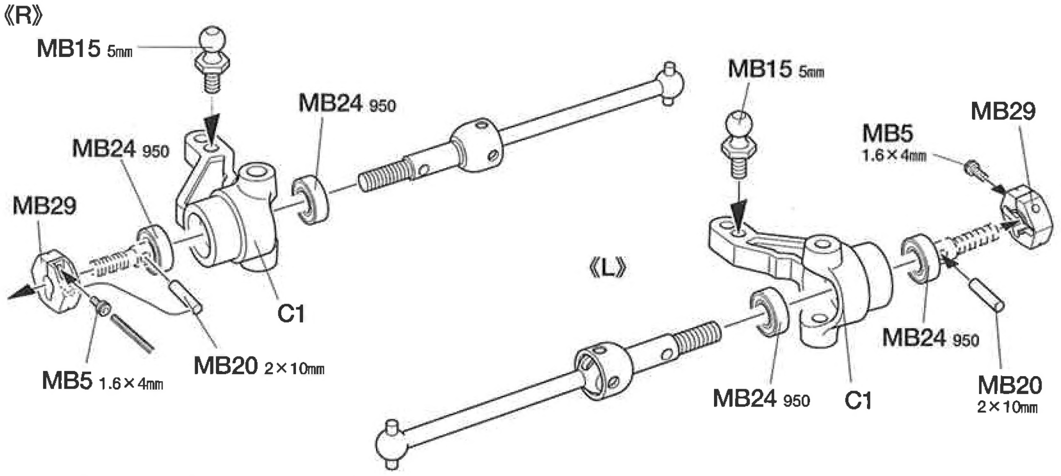

18

MA3 ×2 — 3×10mm皿ビス / Screw / Schraube / Vis

MB14 ×2 — ピローボールキングピン / Ball-head king pin / Kugelkopf-Drehzapfen / Rotule déportée

MB27 ×2 — 4.6×4.7mmフランジパイプ / Flanged tube / Kragenrohr / Tube à flasque

18 《フロントアクスルの組み立て》
Front axles
Vorderachsen
Essieux avant

★2種類のキャスター角が選べます。2Lまたは2Rと刻印されたものは2°、4L、4Rと刻印されたものは4°になります。
★Hub carriers come in a choise of two caster angles (2L/R = 2° and 4L/R = 4°).
★Die Achsschenkelträger stehen in zwei Fußrolle Winkeln zur Verfügung (2L/R = 2° und 4L/R = 4°).
★Les supports de fusée offrent le choix enter deux angles de roulette (2L/R = 2° et 4L/R = 4°).

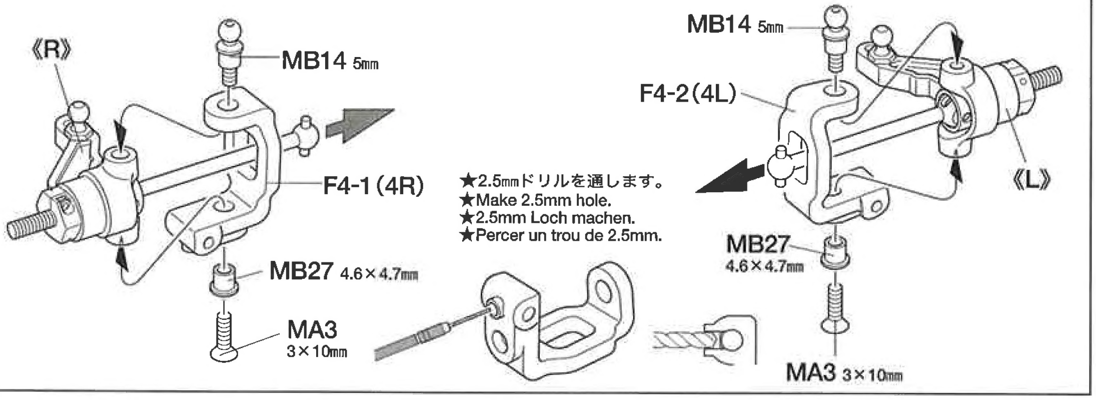

19

MB4 ×2 — 3×3㎜イモネジ / Grub screw / Madenschraube / Vis pointeau

MB19 ×2 — 2.6×22㎜シャフト / Shaft / Achse / Axe

MB22 ×4 — 5㎜アジャスター / Adjuster / Einstellstück / Chape à rotule

MB26 ×2 — 3×32㎜ターンバックルシャフト / Turn-buckle shaft / Spann-Achse / Biellette à pas inversés

《ターンバックルシャフト》
Turn-buckle shaft
Spann-Achse
Biellette à pas inversés

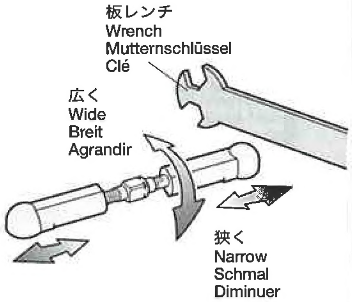

★タイロッド、アッパーアームのターンバックルシャフトは板レンチを使って長さを調整することができます。
★Lengths of steering tie rods and upper suspension arms can be adjusted using wrench.
★Die Länge der Spurstangen und der oberen Aufhängungslenker kann mit einem Schraubenschlüssel eingestellt werden.
★La longueur des biellettes de direction et des tirants supérieurs peut être réglée avec une clé.

19 《フロントアクスルの取り付け》
Attaching front axles
Vorderachsen-Einbau
Fixation des essieux avant

★2個作ります。
★Make 2.
★2 Satz anfertigen.
★Faire 2 jeux.

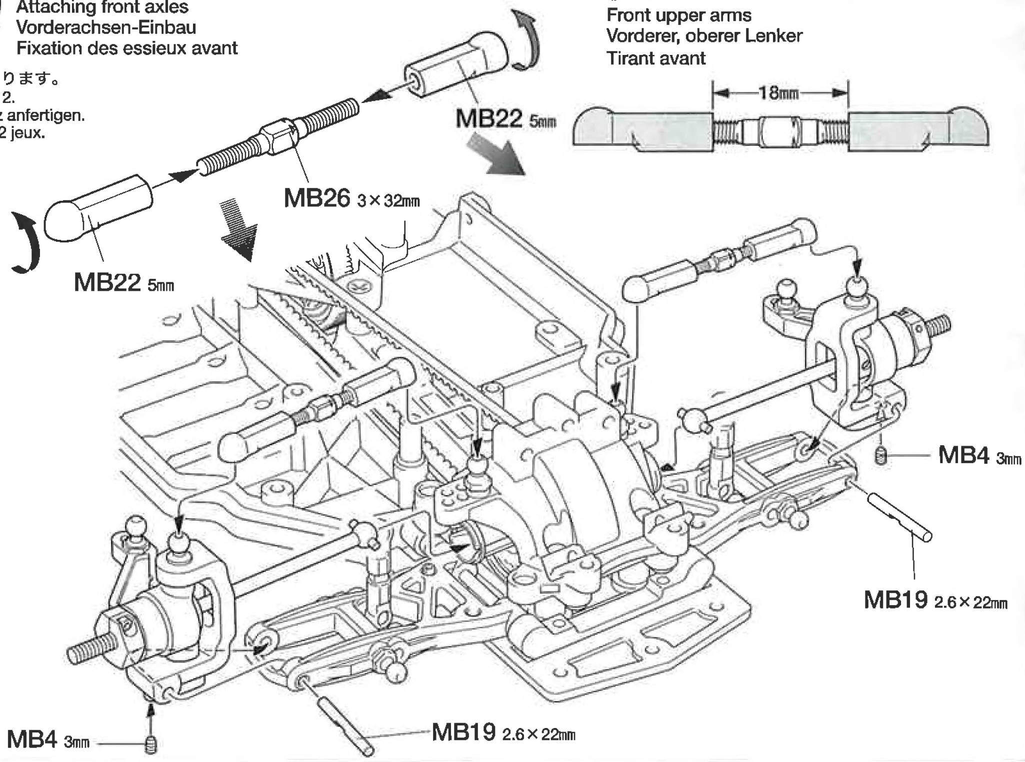

《フロントアッパーアーム》
Front upper arms
Vorderer, oberer Lenker
Tirant avant

20

MA1 ×2 — 3×8㎜丸ビス / Screw / Schraube / Vis

MB3 ×1 — 3×8㎜ホロービス / Screw / Schraube / Vis

MB13 ×1 — 5㎜ピローボールナット（短） / Ball connector nut (short) / Kugelkopf-Mutter (kurz) / Ecrou-connecteur à rotule (court)

MB15 ×2 — 5㎜ピローボール / Ball connector / Kugelkopf / Connecteur à rotule

MB22 ×4 — 5㎜アジャスター / Adjuster / Einstellstück / Chape à rotule

MB26 ×2 — 3×32㎜ターンバックルシャフト / Turn-buckle shaft / Spann-Achse / Biellette à pas inversés

MB30 ×4 — 850メタル / Metal bearing / Metall-Lager / Palier en métal

MB32 ×2 — 4.5×3.5㎜フランジパイプ / Flanged tube / Kragenrohr / Tube à flasque

20 《ステアリングワイパーの組み立て》
Steering arms
Lenkgestänge
Barres d'accouplement

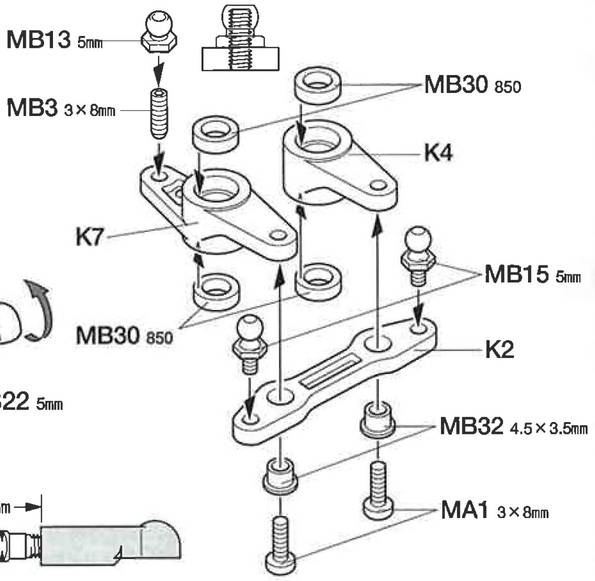

《ステアリングロッド》
Steering rod
Lenkgestänge
Barre d'accouplement

★2個作ります。
★Make 2.
★2 Satz anfertigen.
★Faire 2 jeux.

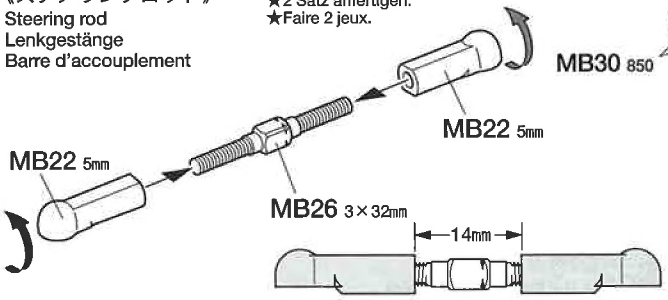

21 《ステアリングワイパーの取り付け》
Attaching steering arms
Lenkgestänge-Einbau
Installation des barres d'accouplement

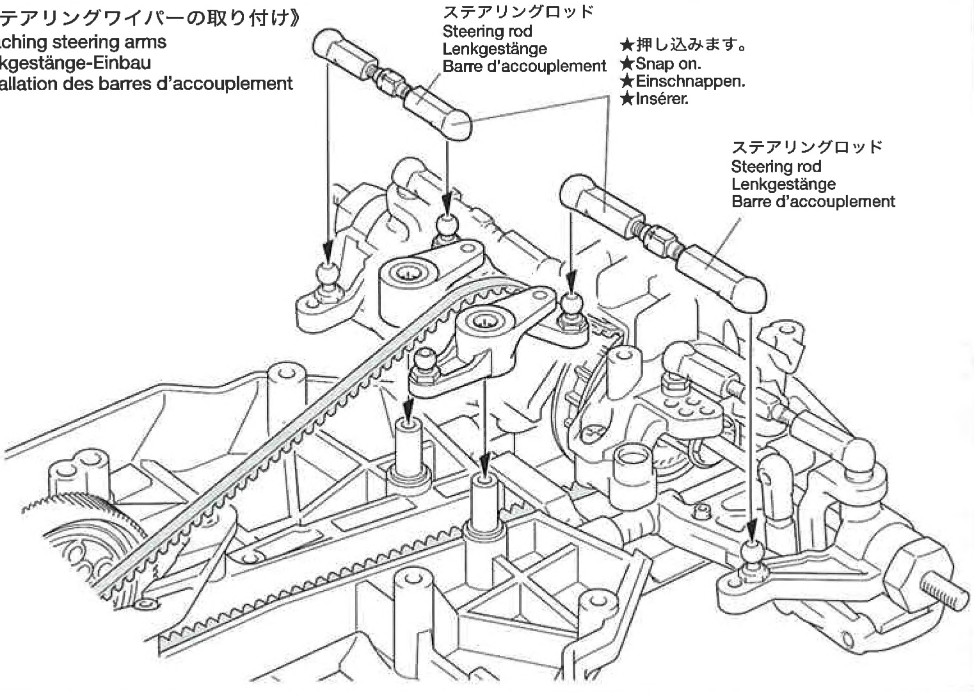

22

3×8mm丸ビス
Screw
Schraube
Vis

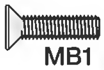

3×12mm皿ビス
Screw
Schraube
Vis

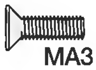

3×10mm皿ビス
Screw
Schraube
Vis

22 《フロントダンパーステーの取り付け》
Attaching front damper stay
Einbau der vorderen Dämpferstrebe
Fixation du support d'amortisseur avant

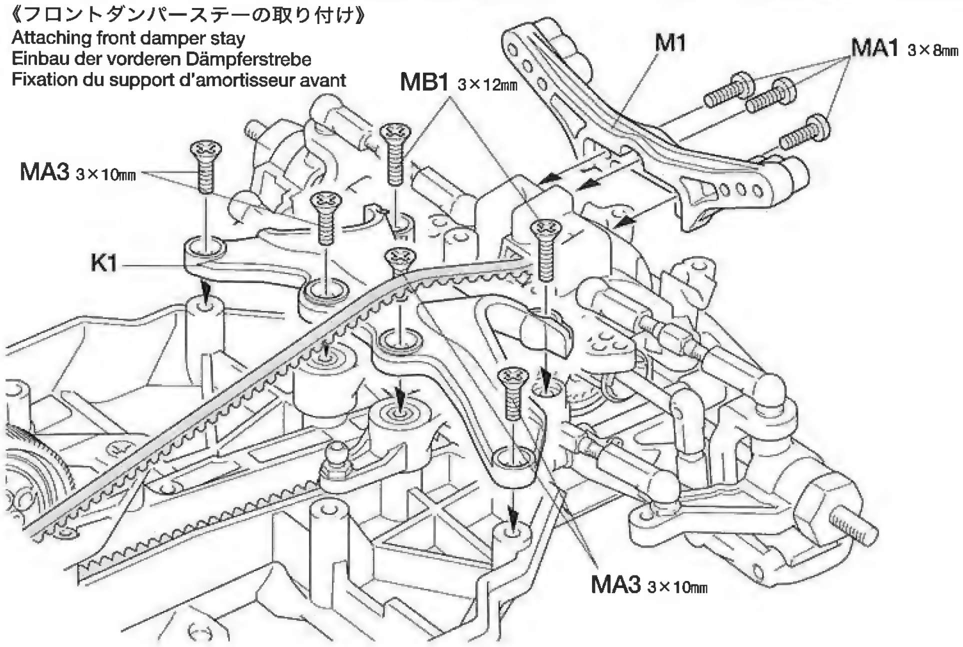

23

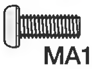

3×8mm丸ビス
Screw
Schraube
Vis

3×3mmイモネジ
Grub screw
Madenschraube
Vis pointeau

3×2.5mmイモネジ
Grub screw
Madenschraube
Vis pointeau

スタビエンド
Stabilizer end
Stabilisator-Endstück
Extrémité de barre anti-roulis

23 《スタビライザーの取り付け》
Attaching front stabilizer
Befestigung der vorderen Stabilisator
Fixation de stabilisateur avant

《リヤ》
Rear
Hinten
Arrière

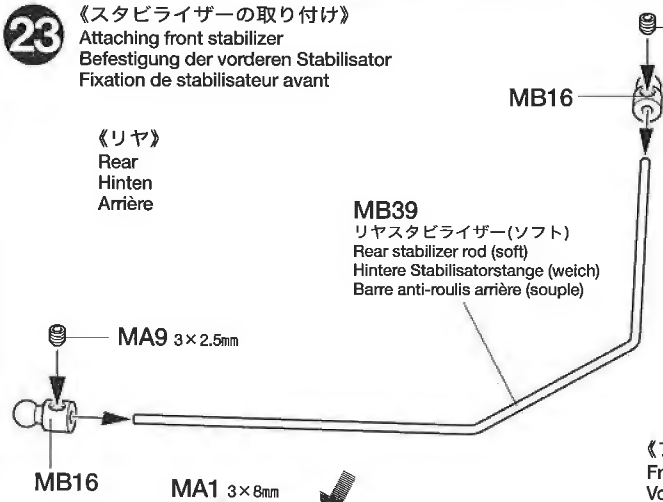

MB39
リヤスタビライザー(ソフト)
Rear stabilizer rod (soft)
Hintere Stabilisatorstange (weich)
Barre anti-roulis arrière (souple)

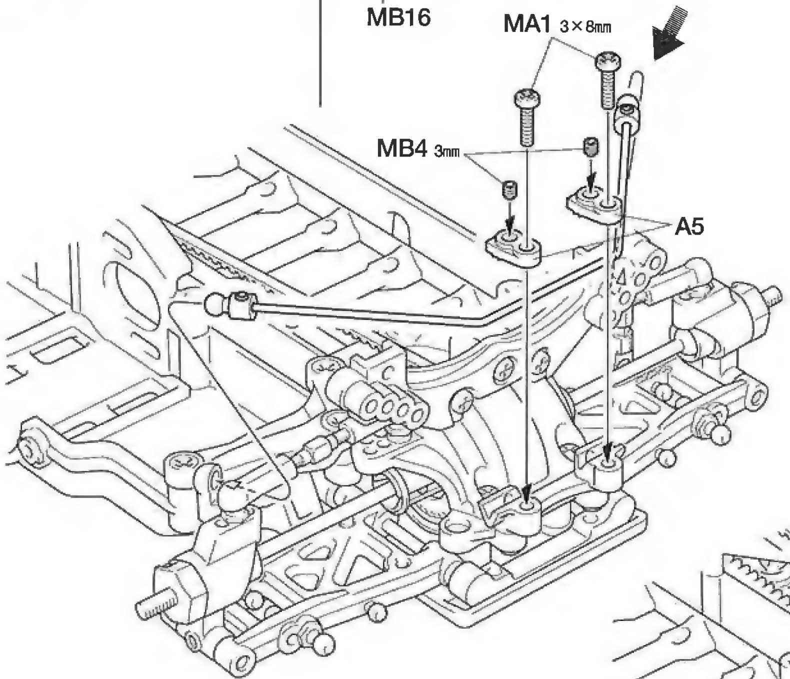

《フロント》
Front
Vorne
Avant

MB38
フロントスタビライザー(ミディアム)
Front stabilizer rod (medium)
Vordere Stabilisatorstange (mittel)
Arbre de direction (moyenne)

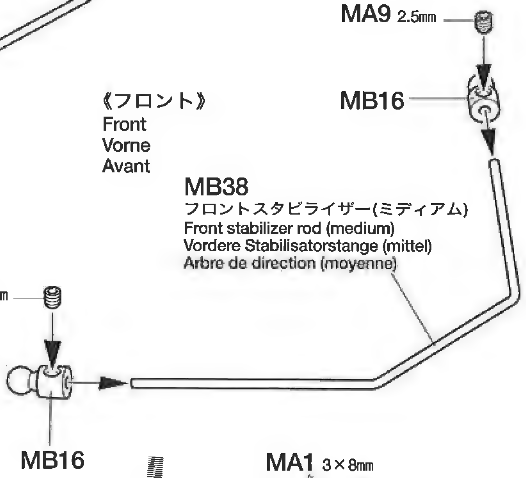

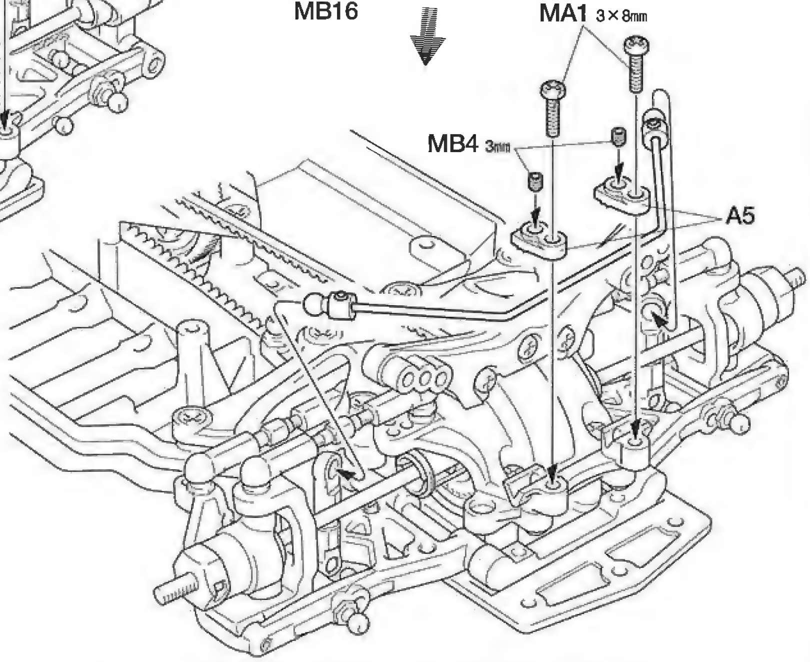

C

24 ~ 37
袋詰Cを使用します
BAG C / BEUTEL C / SACHET C

24

MC7 ×8
2㎜Eリング
E-Ring
Circlip

MC12 ×4
3㎜Oリング(シリコン)
Silicone O-ring
Silikon-O-Ring
Joint silicone

MC13 ×4
ピストンロッド
Piston rod
Kolbenstange
Axe de piston

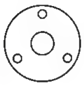
MC14 ×4
ピストン
Piston
Kolben

MC16 ×4
ロッドガイド
Rod guide
Stangenführung
Guide d'axe

MC17 ×4
テフロンスペーサー
Damper spacer
Dämpfer-Distanzring
Entretoise d'amortisseur

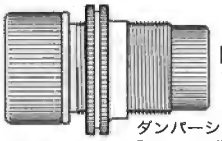
MC19 ×4
ダンパーシリンダー
Damper cylinder
Dämpfer-Zylinder
Corps d'amortisseur

MC23 ×4
12㎜Oリング
O-ring
O-Ring
Joint torique

25

MC27 ×4
オイルシール
Oil seal
Ölabdichtung
Joint d'étanchéité

MC28 ×4
ウレタンブッシュ
Urethane bushing
Urethan-Buchse
Bague polyuréthane

26

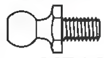
MB15 ×2
5㎜ピローボール
Ball connector
Kugelkopf
Connecteur à rotule

OPTIONS

《ダンパーオイルのセッティング》
別売のタミヤシリコンダンパーオイルは、RCカーのオイルダンパー用に開発された高性能オイルです。温度が変化しても粘度変化が少なく、安定したダンピング効果を発揮。幅広いダンパーセッティングが可能です。

Tamiya Silicone Damper Oil

ソフトセット SOFT SET (53443)	赤 RED	# 200
	橙 ORANGE	# 300
	黄 YELLOW	# 400
ミディアムセット MEDIUM SET (53444)	緑 GREEN	# 500
	青 BLUE	# 600
	紫 PURPLE	# 700
ハードセット HARD SET (53445)	ピンク PINK	# 800
	クリアー CLEAR	# 900
	ライトブルー LIGHT BLUE	# 1000

24 《ダンパーの組み立て》
Damper assembly
Zusammenbau des Stoßdämpfers
Assemblage des amortisseurs

★4個作ります。
★Make 4.
★4 Satz anfertigen.
★Faire 4 jeux.

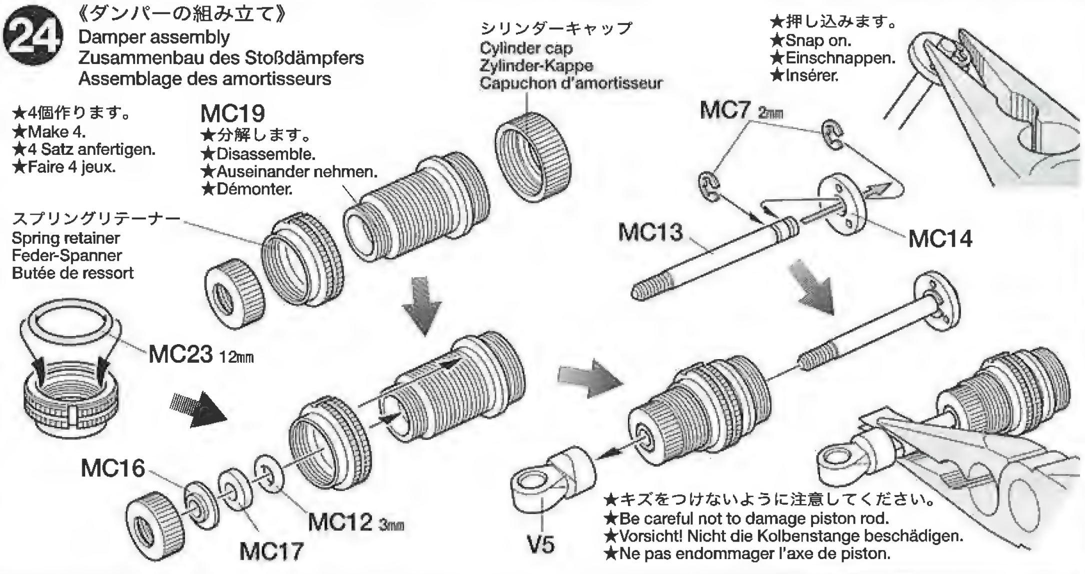

25 《ダンパーオイルの入れ方》
Damper oil
Dämpfer-Öl
Huile pour amortisseurs

★4個作ります。
★Make 4.
★4 Satz anfertigen.
★Faire 4 jeux.

1. ピストンを下にさげ、オイルを入れます。ピストンをゆっくり上下させてオイル中の気泡を抜きます。

1. Pull down piston and pour oil into cylinder. Remove air bubbles by slowly moving piston up and down.

1. Kolben nach unten ziehen und Öl einfüllen. Luftblasen durch Auf-und Abbewegen des Kolbens herausdrücken.

1. Pousser le piston vers le bas et remplir le corps d'huile. Chasser les bulles d'air en déplaçant le piston de bas en haut.

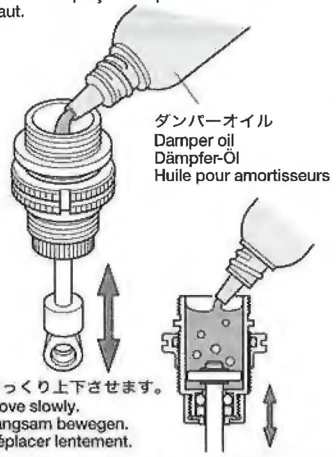

2. ピストンをいっぱいにおろし、オイルシールをはめ込み、あふれたオイルをティッシュペーパーですいとります。

2. Pull down piston, attach oil seal and absorb oil overflow with tissue paper.

2. Kolben nach unten ziehen. Ölabdichtung einstecken, überlaufendes Öl mit Papiertaschentuch abwischen.

2. Pousser le piston vers le bas, placer le joint d'étanchéité et essuyer l'excédent d'huile avec du papier essuie-tout.

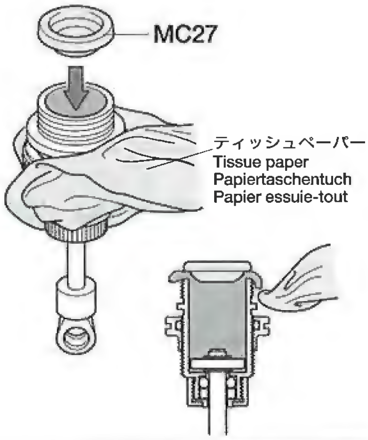

3. シリンダーキャップをしめ込んで完了です。

3. Tighten cylinder cap.

3. Zylinder-Kappe aufschrauben.

3. Serrer le capuchon d'amortisseur.

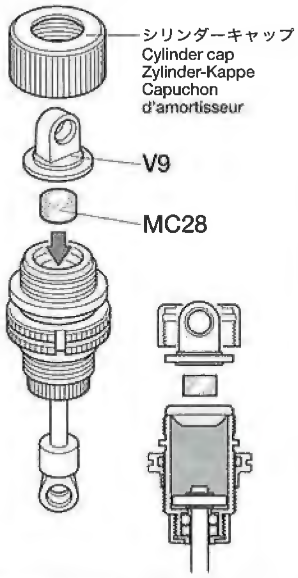

26 《ダンパーの取り付け(リヤ)》
Attaching rear dampers
Einbau der hinteren Stoßdämpfer
Fixation des amortisseur arrière

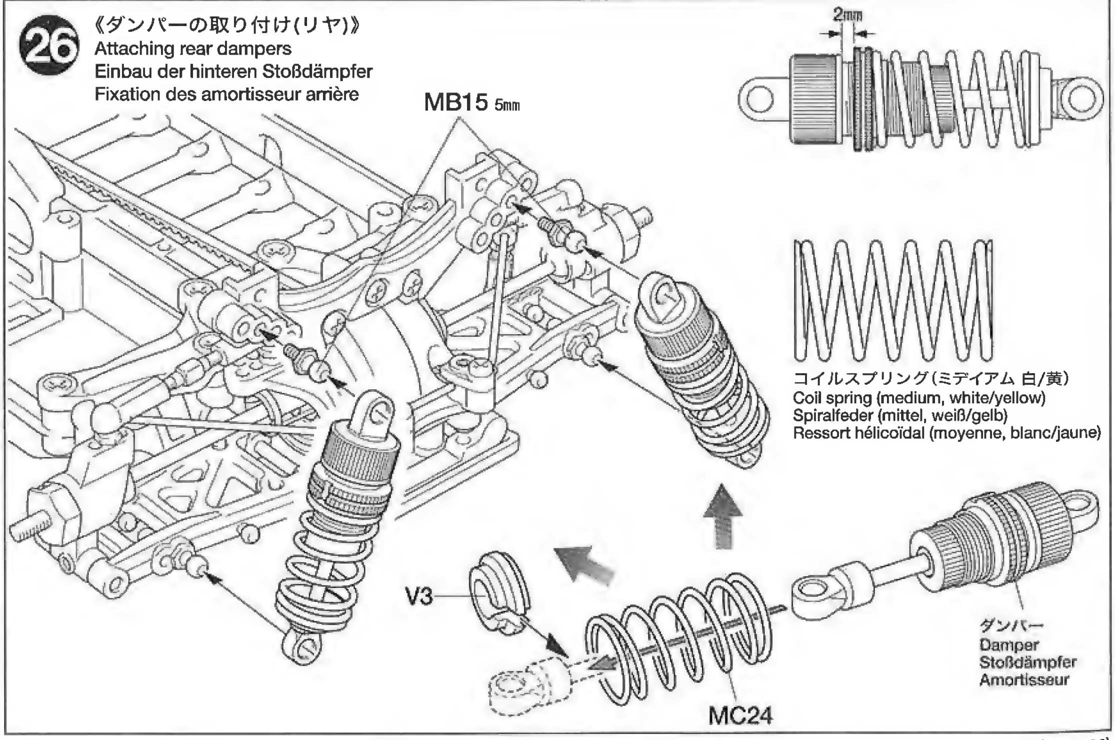

27

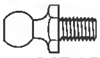

5㎜ピローボール
Ball connector
Kugelkopf
Connecteur à rotule
MB15 ×2

28

3×8㎜丸ビス
Screw
Schraube
Vis
MA1 ×1

3×10㎜丸ビス
Screw
Schraube
Vis
MC2 ×1

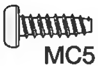

3×10㎜タッピングビス
Tapping screw
Schneidschraube
Vis taraudeuse
MC5 ×1

2.6×10㎜タッピングビス
Tapping screw
Schneidschraube
Vis taraudeuse
MC6 ×1

5㎜ピローボールナット
Ball connector nut
Kugelkopf-Mutter
Ecrou-connecteur à rotule
MB12 ×1

MC25 ×2
サーボセイバースプリング(小)
Servo saver spring (small)
Servo-Saver-Feder (klein)
Ressort de sauve-servo (petit)

MC26 ×1
サーボセイバースプリング(大)
Servo saver spring (large)
Servo-Saver-Feder (groß)
Ressort de sauve-servo (grand)

Checking R/C equipment
① Install batteries.
② Extend antenna.
③ Loosen and extend.
④ Connect charged battery.
⑤ Switch on.
⑥ Switch on.
⑦ Trims in neutral.
⑧ Steering wheel in neutral.
⑨ Servo in neutral position.
After attaching servo saver, switch off R/C units and disconnect connectors.

Überprüfen der RC-Anlage
(Siehe Bild rechts.)
① Batterien einlegen.
② Antenne ausziehen.
③ Aufwickeln und langziehen.
④ Voll aufgeladenen Akku verbinden.
⑤ Schalter ein.
⑥ Schalter ein.
⑦ Trimmhebel neutral stellen.
⑧ Lenkrad neutral stellen.
⑨ Dies ist die Neutralstellung des Servos.
Nachdem der Servo-Saver angebracht ist, die RC-Einheit ausschalten und die Stecker abziehen.

Vérification de l'équipement R/C
① Mettre en place les piles.
② Déployer l'antenne.
③ Dérouler et déployer le fil.
④ Charger complètement la batterie.
⑤ Mettre en marche.
⑥ Mettre en marche.
⑦ Placer les trims au neutre.
⑧ Le volant de direction au neutre.
⑨ Le servo au neutre.
Après installation du sauve-servo, éteindre l'ensemble R/C et débrancher les connecteurs.

EXPEC GT-I
2-CHANNEL RADIO CONTROL SYSTEM (FOR ELECTRIC R/C CAR)

エクスペックGT-I
優れた操作性を実現した送信機のデザインは世界的に名高いH．ムート氏が担当。受信機、サーボに加えて、高出力ＦＥＴを採用したスピードコントローラー付きです。

EXPEC GT-I
The EXPEC GT-I is a 2-channel radio control system suitable for electric R/C cars. The transmitter has been specially designed by internationally renowned German industrial designer, H. A. Muth, the positioning of the steering wheel and trigger allows for optimum driving performance with minimal distractions. Includes an electronic speed controller with high performance FET.

27 《ダンパーの取り付け(フロント)》
Attaching front dampers
Einbau der vorderen Stoßdämpfer
Fixation des amortisseurs avant

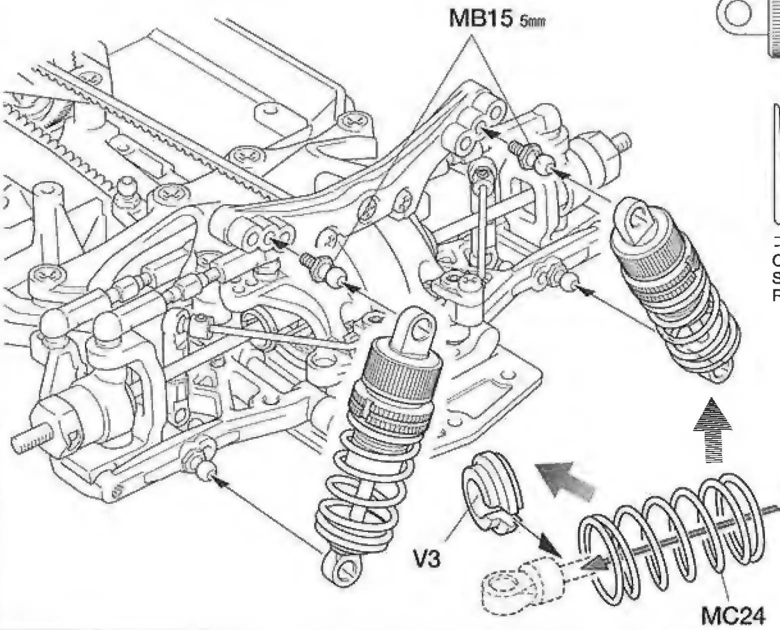

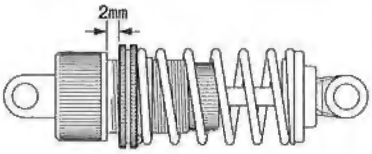

コイルスプリング(ミデイアム 白/黄)
Coil spring (medium, white/yellow)
Spiralfeder (mittel, weiß/gelb)
Ressort hélicoïdal (moyenne, blanc/jaune)

28 《ラジオコントロールメカのチェック》
Checking R/C equipment
Überprüfen der RC-Anlage
Vérification de l'équipement R/C

★番号の順にチェックし、必ずサーボのニュートラルを確認して組み立ててください。
★Make sure the servo is in neutral prior to assembly.
★Servo vor dem Einbau in neutrale Stellung bringen.
★S'assurer que le servo est au neutre avant assemblage.

《使用できるサーボの大きさ》
Suitable servo size
Grösse der Servos
Dimensions max des servos

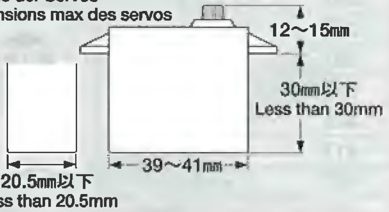

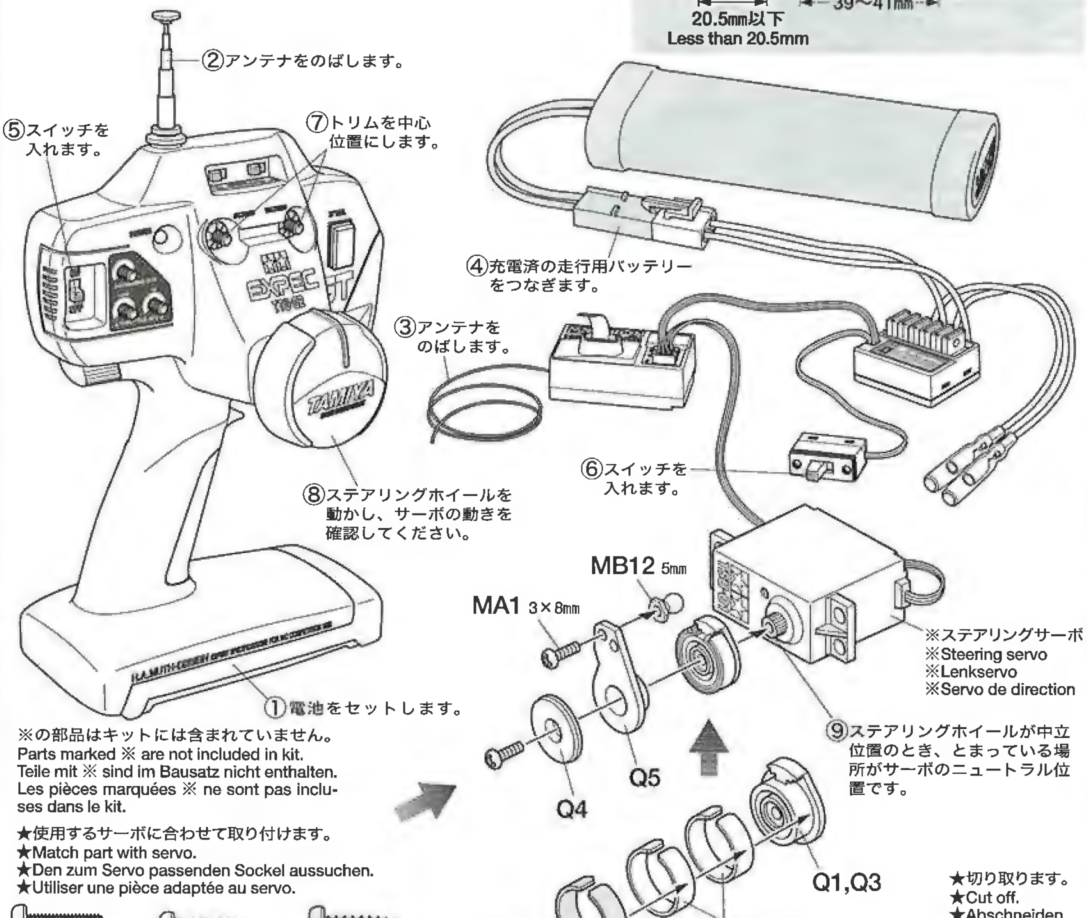

※の部品はキットには含まれていません。
Parts marked ※ are not included in kit.
Teile mit ※ sind im Bausatz nicht enthalten.
Les pièces marquées ※ ne sont pas incluses dans le kit.

★使用するサーボに合わせて取り付けます。
★Match part with servo.
★Den zum Servo passenden Sockel aussuchen.
★Utiliser une pièce adaptée au servo.

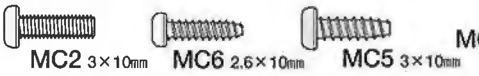

Q1

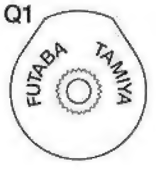

Q3

★切り取ります。
★Cut off.
★Abschneiden.
★Couper.

★サーボがニュートラルで右図のようにとりつけます。
★Attach as shown with servo in neutral.
★Wie angegeben Servo in Neutralstellung bringen.
★Monter comme indiqué avec le servo au neutre.

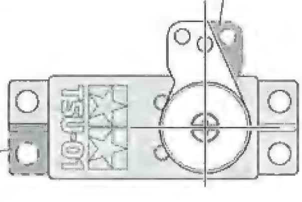

★切り取ります。
★Cut off.
★Abschneiden.
★Couper.

29

MC3 ×2 3×6㎜キャップスクリュー
Cap screw
Zylinderkopfschraube
Vis à tête cylindrique

MC11 ×2 3×0.7㎜スペーサー
Spacer
Distanzring
Entretoise

《ギヤ比》
Gear ratio
Getriebeübersetzung
Rapport de pignonerie

計算式
Formula

$$\left(\frac{\text{スパーギヤ歯数 (105T) / Spur gear teeth}}{\text{ピニオンギヤ歯数 / Pinion gear teeth}} \times 2.25\right) : 1$$

ピニオン Pinion gear	ギヤ比 Gear ratio
26T	9.09 : 1
27T	8.75 : 1
28T	8.44 : 1
29T	8.15 : 1
30T	7.88 : 1
31T	7.62 : 1
32T	7.38 : 1
33T	7.16 : 1
34T	6.95 : 1
35T	6.75 : 1
36T	6.56 : 1
37T	6.39 : 1
38T	6.22 : 1
39T	6.06 : 1
40T	5.91 : 1
41T	5.76 : 1
42T	5.63 : 1
43T	5.49 : 1
44T	5.37 : 1
45T	5.25 : 1
46T	5.14 : 1
47T	5.03 : 1

30

MA1 ×2 3×8㎜丸ビス
Screw
Schraube
Vis

MC8 ×2 3㎜ワッシャー
Washer
Beilagscheibe
Rondelle

MC18 ×1 3×42㎜ターンバックルシャフト
Turn-buckle shaft
Spann-Achse
Biellette à pas inversés

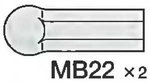

MB22 ×2 5㎜アジャスター
Adjuster
Einstellstück
Chape à rotule

31

MC1 ×1 3×12㎜丸ビス
Screw
Schraube
Vis

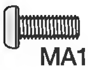

MA1 ×2 3×8㎜丸ビス
Screw
Schraube
Vis

MC4 ×1 3×15㎜フラットビス
Screw
Schraube
Vis

MC8 ×1 3㎜ワッシャー
Washer
Beilagscheibe
Rondelle

MC10 ×1 3㎜ロックナット
Lock nut
Sicherungsmutter
Ecrou nylstop

29 《モーターの取り付け》
Attaching motor
Motor-Einbau
Fixation du moteur

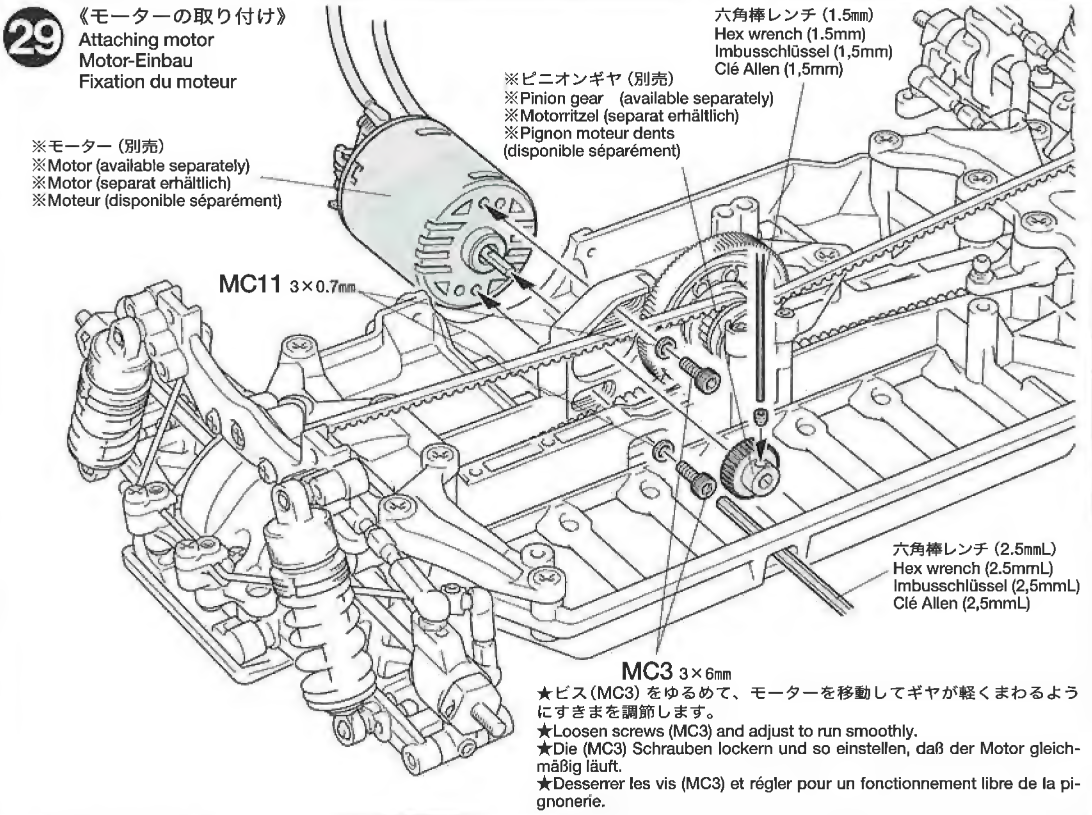

★ビス（MC3）をゆるめて、モーターを移動してギヤが軽くまわるようにすきまを調節します。
★Loosen screws (MC3) and adjust to run smoothly.
★Die (MC3) Schrauben lockern und so einstellen, daß der Motor gleichmäßig läuft.
★Desserrer les vis (MC3) et régler pour un fonctionnement libre de la pignonerie.

30 《ステアリングサーボの組み立て》
Steering servo
Lenkservo
Servo de direction

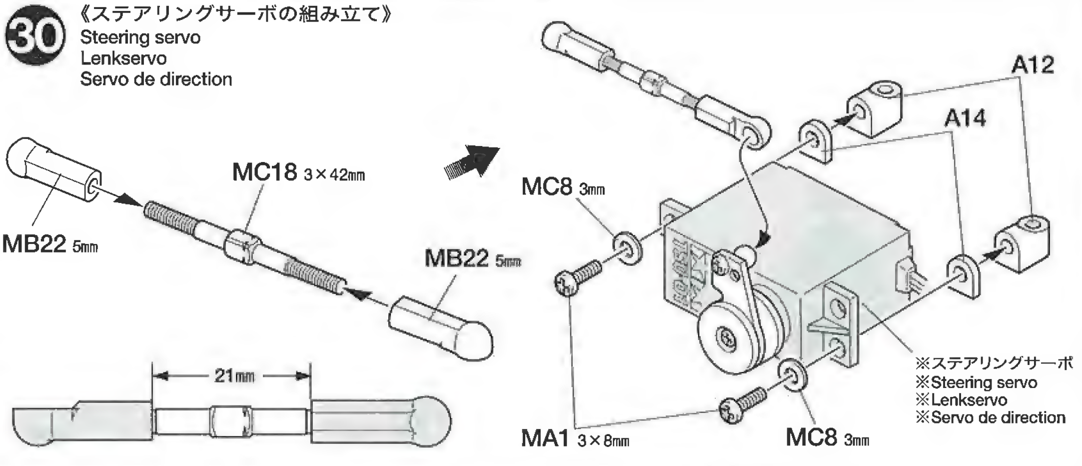

31 《ステアリングサーボの取り付け》
Attaching steering servo
Lenkservo-Einbau
Fixation du servo de direction

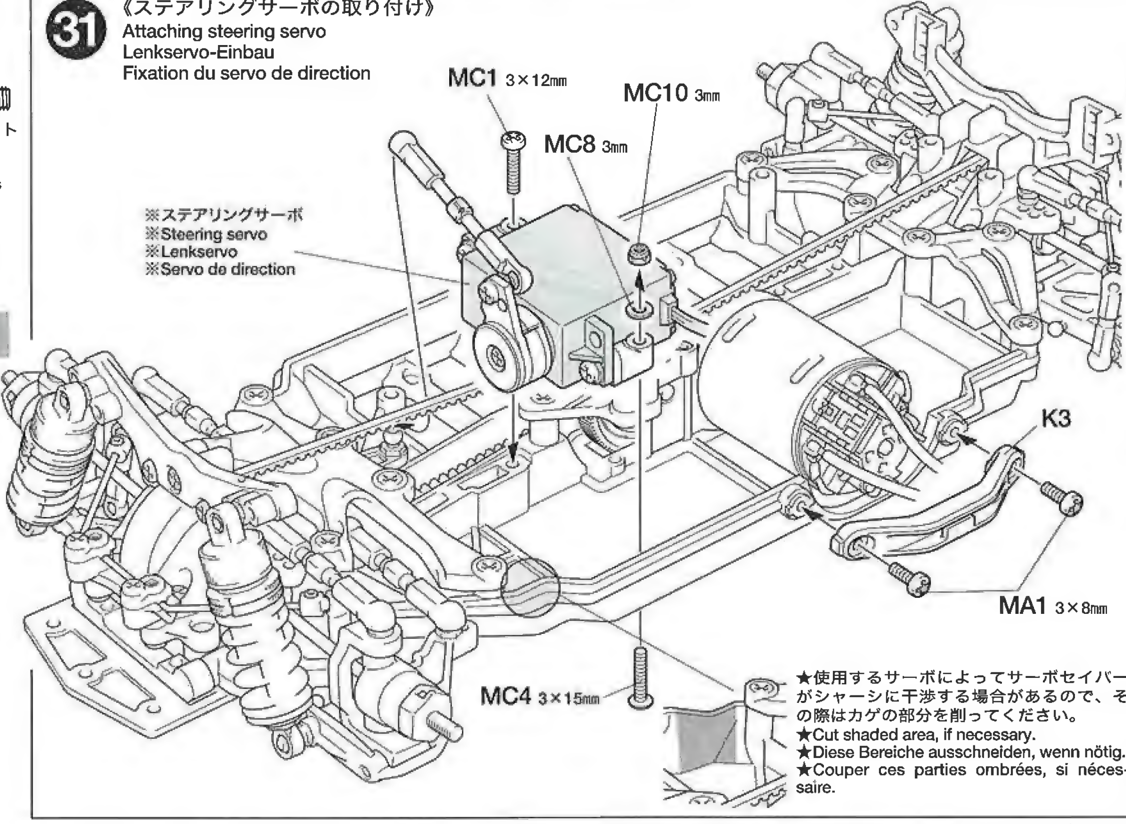

★使用するサーボによってサーボセイバーがシャーシに干渉する場合があるので、その際はカゲの部分を削ってください。
★Cut shaded area, if necessary.
★Diese Bereiche ausschneiden, wenn nötig.
★Couper ces parties ombrées, si nécessaire.

32

MA4 ×1

3×8㎜皿ビス
Screw
Schraube
Vis

《モーターコードのつなぎ方》
Motor cables
Motorkabel
Câbles du moteur

C.P.R.ユニット、ESC側 Speed controller Fahrregler Variateur de vitesse	モーター側 Motor Moteur
+コード (赤、オレンジ) (+) Red, orange (+) Rot, orange (+) Rouge, orange	+コード (+)Cable (+)Kabel (+)Câble
ーコード (黒、青) (–) Black, blue (–) Schwarz, blau (–) Noir, bleu	ーコード (–)Cable (–)Kabel (–)Câble

★コネクター部はしっかりつないでください。
★Connect cables firmly.
★Die Kabel fest zusammenstecken.
★Connecter fermement les câbles.

《ドライブベルト》
Drive belt
Antriebsriemen
Courroie

★折り曲げたり、ひねったりしないでください。シンナー、オイルをつけないでください。
★Do not crimp or twist. Do not apply any thinner or oil.
★Nicht knicken oder verdrehen. Nicht mit Verdünner oder Öl in Berührung bringen.
★Ne pas plier ou vriller. Ne pas appliquer de diluant ou lubrifiant.

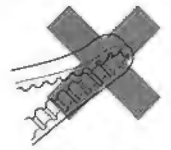

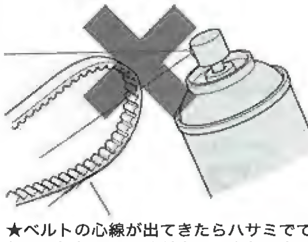

★ベルトの心線が出てきたらハサミでていねいに切り取ってください。また、山がすりへったり、のびてしまったら、新しい物と交換してください。
★If drive belt becomes frayed, cut off excess fiber with scissors. When worn out or overstretched, replace drive belt.
★Falls der Antriebsriemen ausfranst, Überstand mit der Schere abschneiden. Den Antriebsriemen ersetzen, wenn er verschlissen oder überdehnt ist.
★Si la courroie s'effiloche, découper les fibres avec des ciseaux. Si elle est usée ou détendue, la remplacer.

33

★タイヤを接着する前には必ずゴムタイヤ接着プライマー(OP.417)、中性洗剤で油分をおとしてください。タイヤとホイールがしっかり接着できます。
★Wipe tire surface with detergent or 53417 Rubber Tire Application Primer.
★Die Reifenoberfläche mit Spülmittel oder mit 53417 Grundierung für Gummireifen-Applikationen abwaschen.
★Nettoyer les pneus avec un détergent ou du 53417 Rubber Tire Application Primer.

瞬間接着剤 (別売)
Instant cement (not included)
Sekundenkleber
(nicht enthalten)
Colle rapide (non inclus)

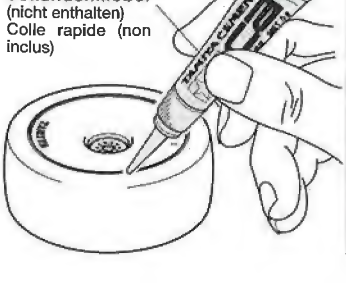

32 《RCメカの搭載例》
Attaching R/C unit
Einbau der RC-Einheit
Installation de l'ensemble R/C

★+ (プラス) と+ (プラス) 、ー (マイナス) とー (マイナス) コードをつなぎます。
★Connect (+) to (+) and (–) to (–).
★(+) mit (+) und (–) mit (–) verbinden.
★Connecter (+) avec (+) et (–) avec (–).

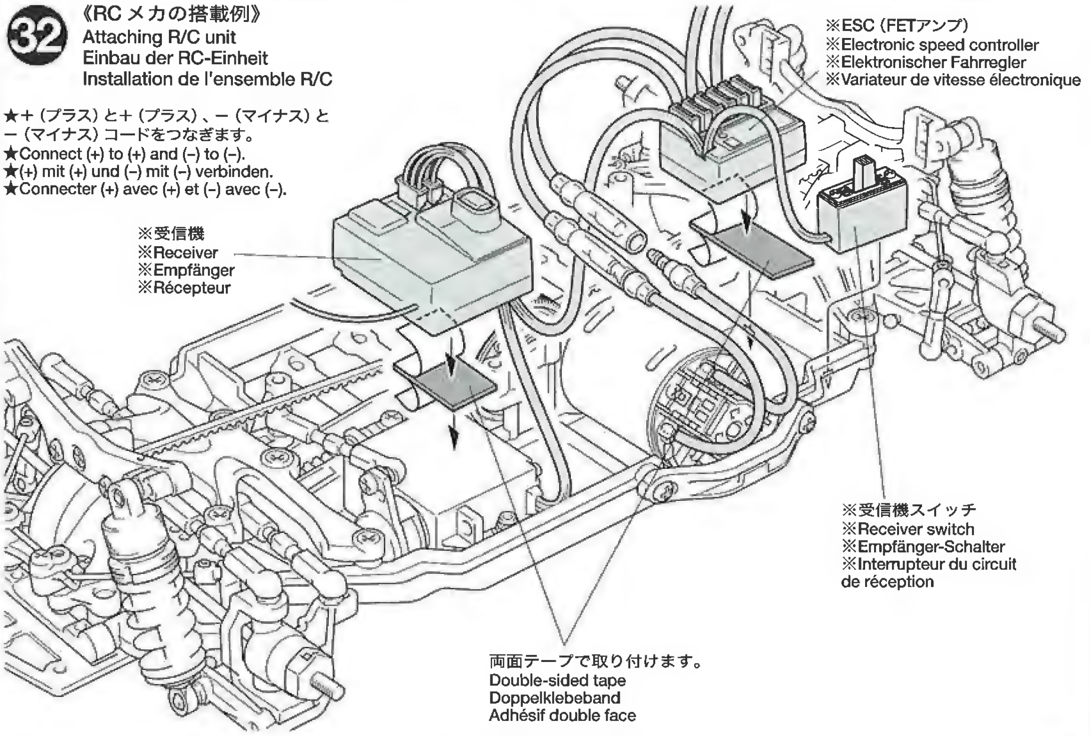

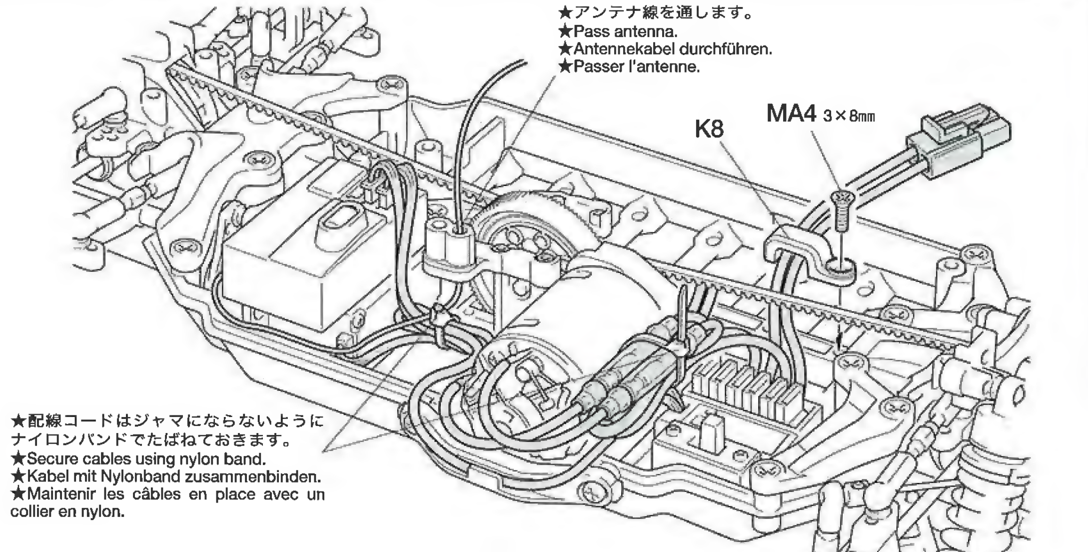

★RCメカの搭載方法は基本的には自由です。駆動ベルトに配線等が当たらないように注意して取り付けてください。
★Install R/C unit in desired position. Position R/C unit so as not to contact with drive belts.
★Die RC-Einheit an gewünschter Stelle einbauen. Die RC-Einheit so anbringen, dass die Antriebsriemen nicht an ihr streifen.
★Installer l'ensemble R/C dans la position choisie en veillant à ne pas le mettre en contact avec les courroies.

33 《ホイールの組み立て》
Wheel assembly
Rad-Zusammenbau
Assemblage des roues

★4個作ります。
★Make 4.
★4 Satz anfertigen.
★Faire 4 jeux.

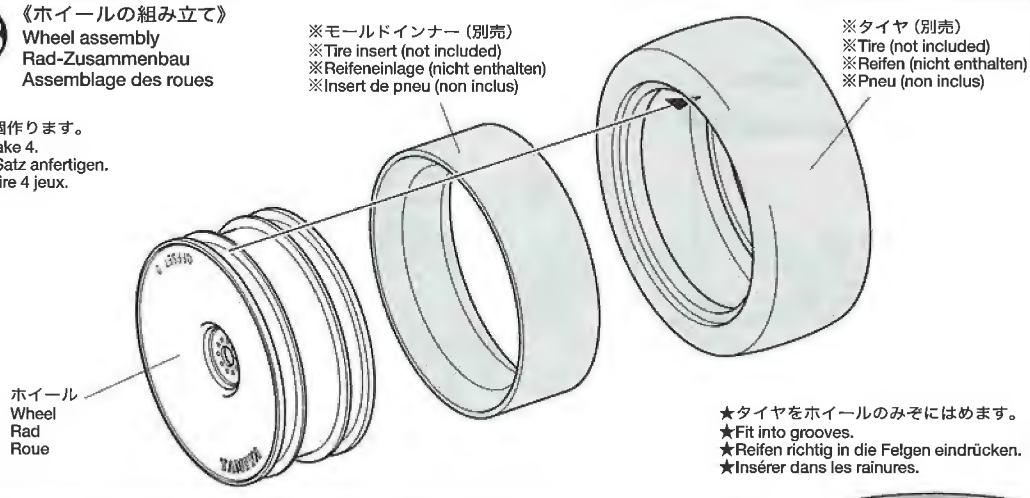

★タイヤをホイールのみぞにはめます。
★Fit into grooves.
★Reifen richtig in die Felgen eindrücken.
★Insérer dans les rainures.

★タイヤ、モールドインナーはキットには含まれません。コースコンディションに合わせ、タイヤを選んでお使いください。
★Tires and tire inserts are not included in kit. Choose separately sold ones according to track conditions.
★Reifen und Reifeneinlage sind im Bausatz nicht enthalten. Wählen Sie unter den im Verkauf erhältlichen die zu den Streckenverhältnissen passenden.
★Les pneus et inserts de pneus ne sont pas inclus dans le kit (disponibles séparément). Les choisir en fonction des conditions de piste.

34

3×10mm丸ビス
Screw
Schraube
Vis

MC2 ×2

3×10mm皿ビス
Screw
Schraube
Vis

MA3 ×3

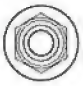

MC9 ×4

4mmフランジロックナット
Flange lock nut
Sicherungsmutter
Ecrou nylstop à flasque

NOTE

●本製品はオンロード走行専用シャーシです。
オンロードでも砂、砂利等が多い場所ではそれがバスタブシャーシ内に溜まり、RCメカに入ったり、ギヤや回転部に詰まって走行不能になりますので充分に注意してください。

●TA05 chassis has been intended for on-road running.
Do not run off-road or on sandy surface. If sand or small stones enter the chassis, they will damage R/C units, gears and other movable parts. This may cause R/C car break-down.

●Das TA05 Chassis ist für Fahrten auf der Straße ausgelegt.
Nicht im Gelände oder auf sandigen Oberflächen fahren. Falls Sand oder kleine Steinchen in das Chassis eindringen, können RC-Einheiten, Zahnräder oder andere bewegliche Teile beschädigt werden. Dies kann zum Ausfall des RC-Autos führen.

●Le châssis TA05 est destiné à une utilisation sur piste.
Ne pas utiliser en condition tout terrain ou sur surface sableuse. Du sable ou de petites pierres peuvent entrer dans le châssis et endommager l'ensemble R/C, la pignonerie ou d'autres parties mobiles pouvant mener à une panne de la voiture.

34 《ホイールの取り付け》
Attaching wheels
Einbau der Räder
Fixation des roues

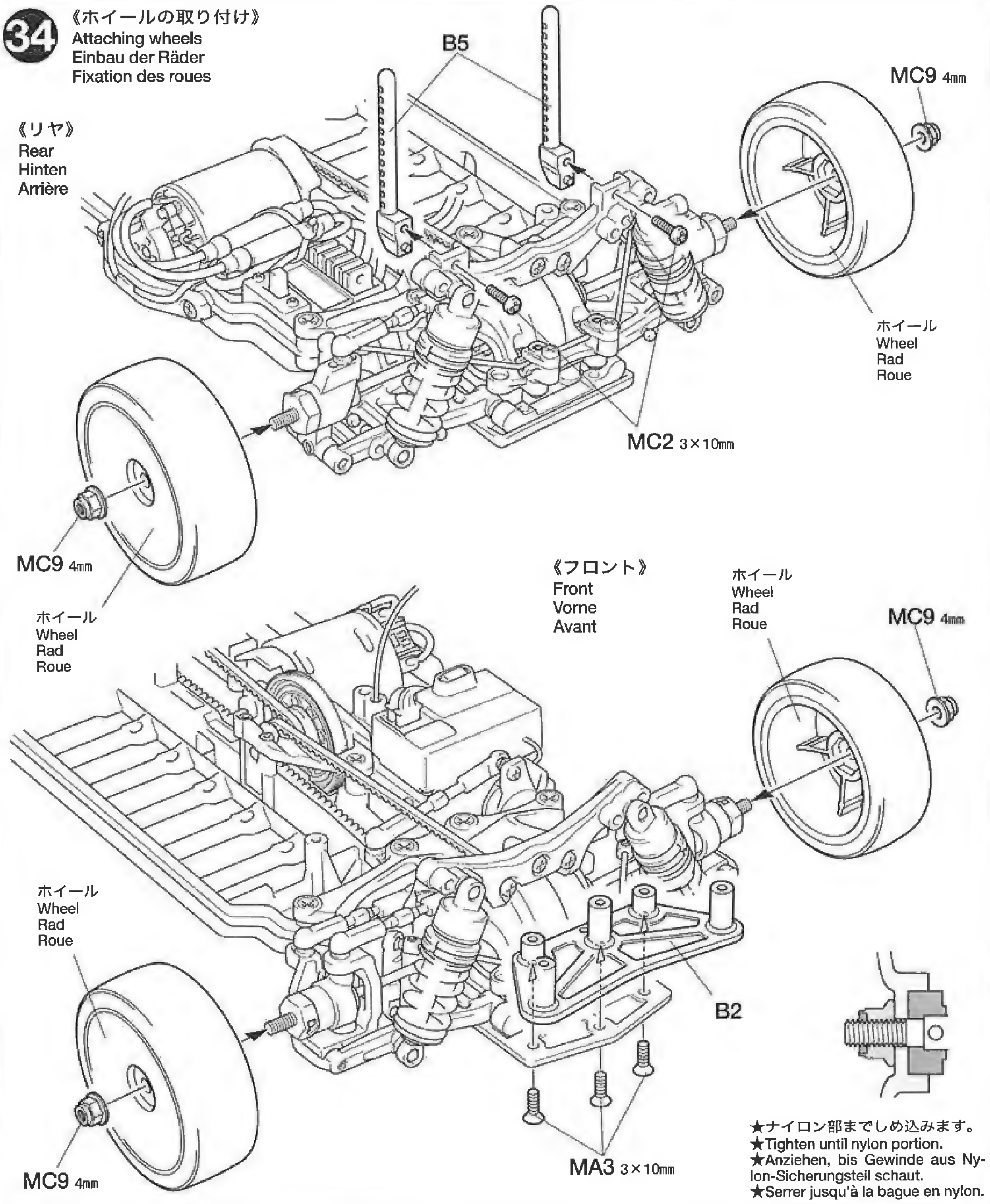

★ナイロン部までしめ込みます。
★Tighten until nylon portion.
★Anziehen, bis Gewinde aus Nylon-Sicherungsteil schaut.
★Serrer jusqu'à la bague en nylon.

35

3×10mm丸ビス
Screw
Schraube
Vis

MC2 ×5

アンテナキャップ
Antenna cap
Antennenkappe
Capuchon d'antenne

MC20 ×1

《アンテナキャップの取り付け》
Antenna cap
Antennenkappe
Capuchon d'antenne

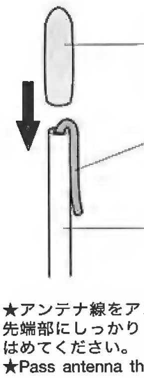

★アンテナ線をアンテナパイプに通し、先端部にしっかりとアンテナキャップをはめてください。
★Pass antenna through pipe and attach antenna cap.
★Antennenrohr durchführen und Kappe anbringen.
★Passer l'antenne et fixer le capuchon.

35 《ウレタンバンパーの取り付け》
Attaching urethane bumper
Einbau der Urethan-Stoßfängers
Fixation du pare-chocs en mousse

アンテナパイプ
Antenna pipe
Antennenrohr
Gaine d'antenne
★アンテナ線を通します。
★Pass antenna.
★Antennekabel durchführen.
★Passer l'antenne.

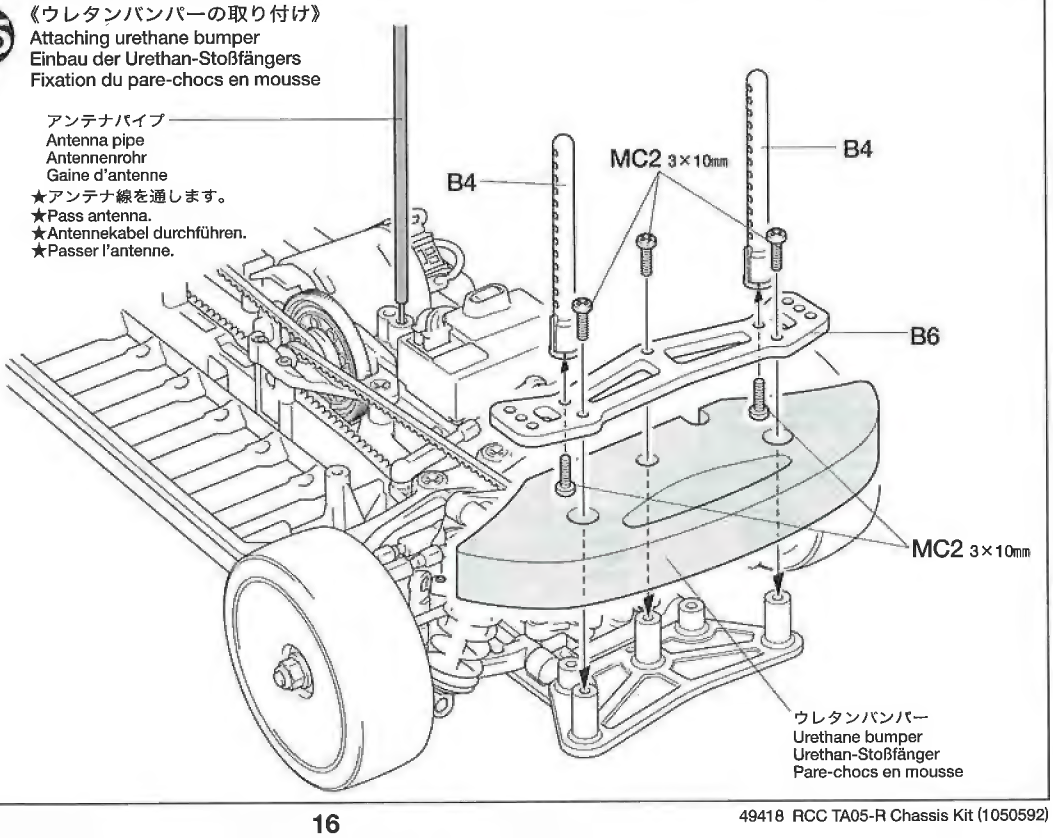

36

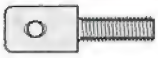

MC15 ×2 マウントネジ
Mount screw
Befestigungsschraube
Vis de montage

MC21 ×2
スナップピン（大）
Snap pin (large)
Federstift (groß)
Epingle métallique (grande)

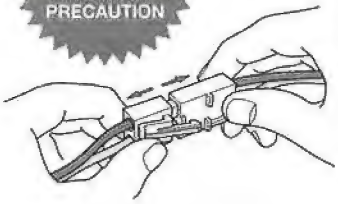

★走行させない時は必ず走行用バッテリーのコネクターを外してください。
★Disconnect battery when the car is not being used.
★Akkusstecker abziehen, wenn das Auto nicht in Betrieb.
★Deconnecter la batterie lorsque la voiture n'est pas utilisée.

36 《走行用バッテリーの搭載》
Running battery
Fahrakku
Batterie de propulsion

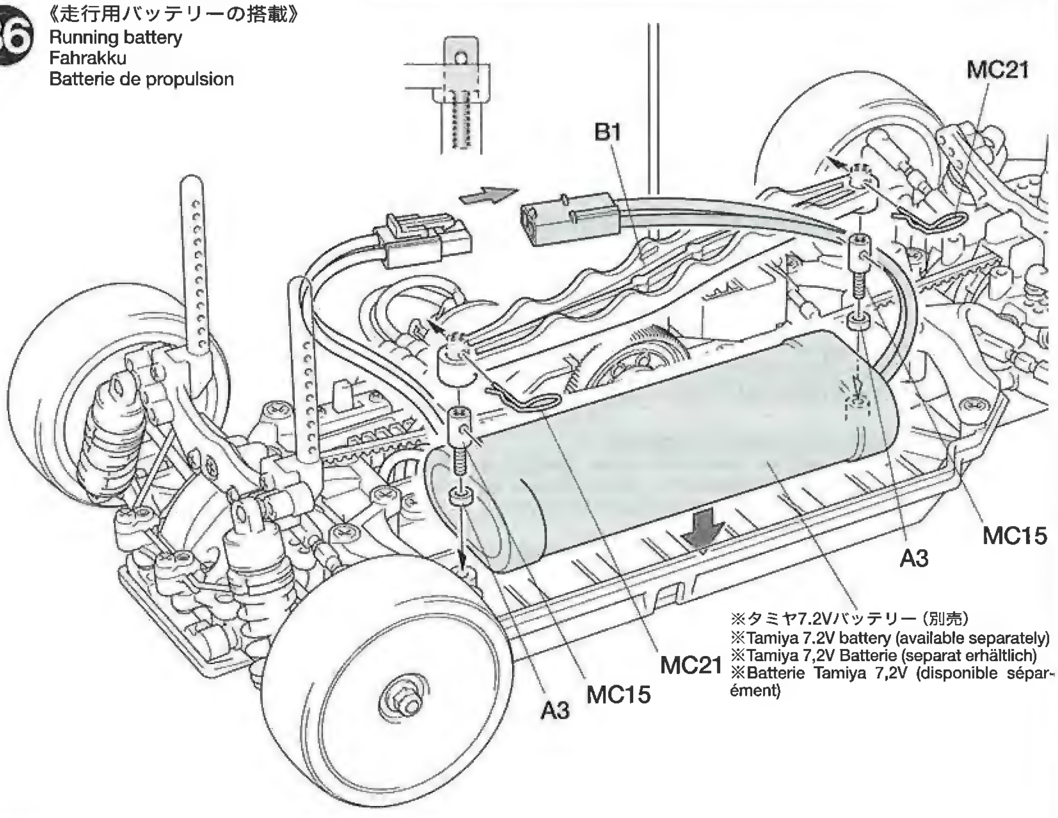

※タミヤ7.2Vバッテリー（別売）
※Tamiya 7.2V battery (available separately)
※Tamiya 7,2V Batterie (separat erhältlich)
※Batterie Tamiya 7,2V (disponible séparément)

37

MC22 ×4 6㎜スナップピン
Snap pin
Federstift
Epingle métallique

★余った6㎜スナップピンは、ボディ用にお使いください。
★Extra snap pins are included. Use them for securing body (not included).
★Ersatzfederstift liegen bei. Befestigen Sie die Karosserie mit Federstift (nicht enthalten).
★les épingles supplémentaires sont inclus. Utiliser pour installation du carrosserie (non inclus).

《スナップピンの折り曲げ》
Modifying snap pins
Abänderung des Federstiftes
Modification de l'épingle métallique

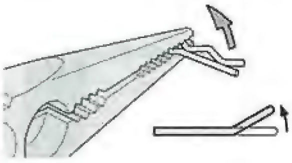

★ボディ取り外しに便利なようにスナップピン（4個）を折り曲げます。
★To make attaching / detaching easier, bend snap pin as shown. (4pcs)
★Um Befestigen / Abziehen einfacher zu machen, die Federklammern (4 Stück) wie abgebildet biegen.
★Pour faciliter la fixation/dépose, plier l'épingle comme montré. (4 pcs)

37 《ボディマウントの取り付け》
Attaching body mount
Anbringung der Karosseriehalterung
Fixation du support de carrosserie

★取り付けるボディに合わせてMC22（スナップピン）の位置を決めてください。
★Determine the position of snap pins according to body.
★Die Position der Federstifte ensprechend der Karosserie festlegen.
★Déterminer l'emplacememnt des épingles en fonction du type de carrosserie.

《フロント》
Front
Vorne
Avant

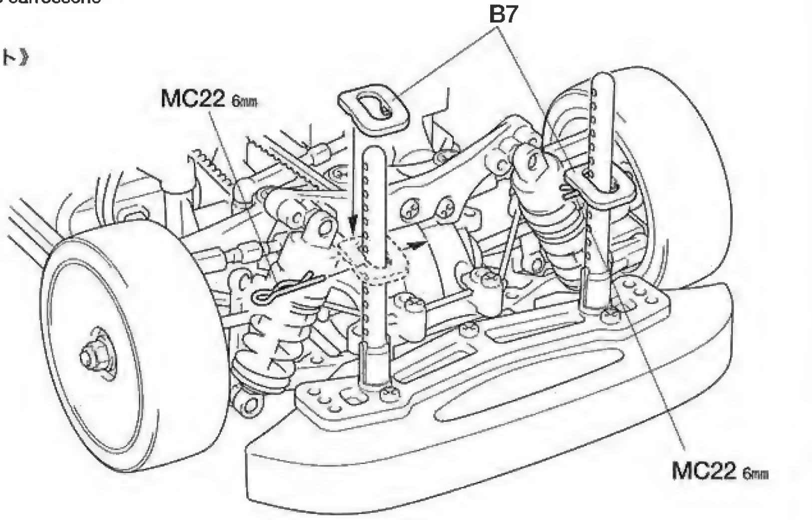

《リヤ》
Rear
Hinten
Arrière

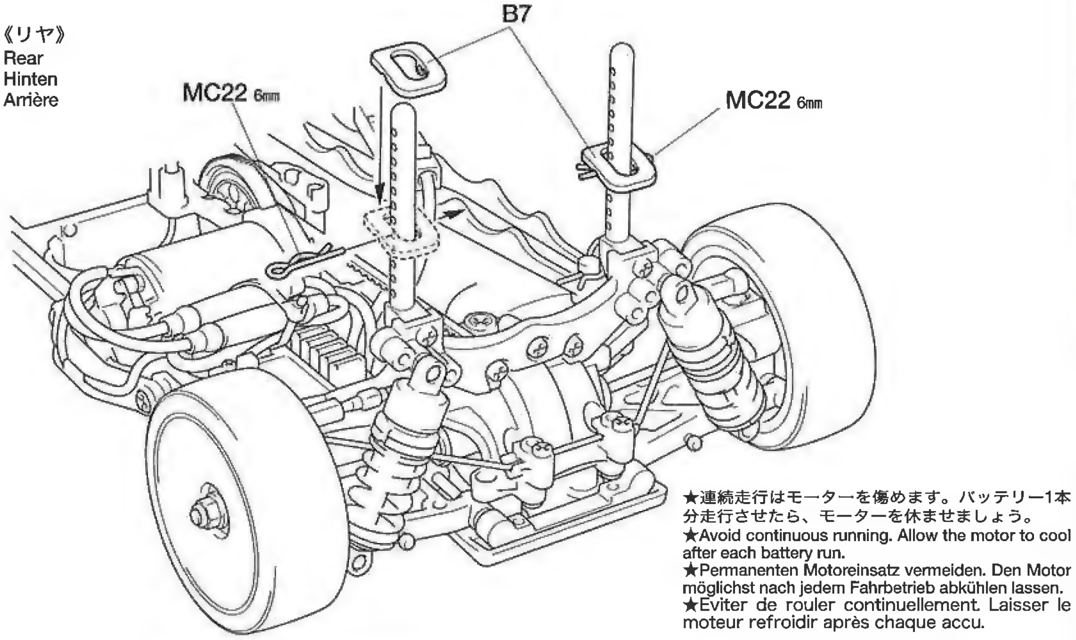

★連続走行はモーターを傷めます。バッテリー1本分走行させたら、モーターを休ませましょう。
★Avoid continuous running. Allow the motor to cool after each battery run.
★Permanenten Motoreinsatz vermeiden. Den Motor möglichst nach jedem Fahrbetrieb abkühlen lassen.
★Eviter de rouler continuellement. Laisser le moteur refroidir après chaque accu.

TAMIYA COLOR CATALOGUE
The latest in cars, boats, tanks and ships. Motorized, radio controlled and museum quality models are all shown in full color in Tamiya's latest catalogue. English/Spanish, German/French and Japanese versions available.

TAMIYA'S R/C GUIDE BOOK
Tamiya's latest Radio Control Guide Book can make you a winner at the racing circuit. Read up on the latest tune up methods, care and maintenance, painting and decorating your cars. English, German, French and Japanese versions available.

●タミヤのホームページには豊富な情報が満載です。ぜひご覧ください。
タミヤインターネット
ホームページアドレス
www.tamiya.com

Setting-up

●タイヤを選ぶ
セッティングの第一段階は路面にあったタイヤを選ぶことです。路面温度によってファイバーモールドタイヤ・タイプA（冬用）とタイプB（夏用）を使い分けてください。モールドインナーの硬さ（ソフト、ミディアム、ハード）を変えることによってセッティングの幅が広がります。

●TIRES Tires have a great influence on the performance of the car, and are normally the first components tuned. Select the right tires for the track you are racing on. Settings can be made by choosing different inner sponges or tire inserts (soft, medium and hard).

●REIFEN Die Reifen haben einen großen Einfluß auf die Leistung des Wagens und werden meist als erstes "getunt". Wählen Sie die richtigen Reifen für den Untergrund, auf dem Sie fahren wollen. Einstellungen können auch durch Wahl unterschiedlicher Schaumgummi-Reifeneinlagen (weich, mittel und hart) vorgenommen werden.

●PNEUS Ils influent considérablement sur le comportement de la voiture. Ce sont les premiers éléments à considérer. Sélectionner des pneus adaptés à la piste d'évolution. Des ajustages sont possibles avec différents types de garnitures mousse ou inserts (souples , medium et durs).

●車高・リバウンドストローク
車高・リバウンドストロークはコーナーリングや加速、ブレーキングの車の姿勢変化に影響します。
車高はダンパースプリングの硬さ、張りで調整し、リバウンドストロークはアームのMB2（3×10㎜ホロービス）で調整します。

●GROUND CLEARANCE AND REBOUND STROKE
Ground clearance and/or rebound stroke has a great effect on stability during cornering, acceleration, and braking. Ground clearance can be adjusted by altering damper spring tension and stiffness. Rebound stroke can be adjusted by rotating 3x10mm screw on suspension arms.

●BODENFREIHEIT UND AUSFEDERUNGSHUB
Die Bodenfreiheit und der Ausfederungshub kann großen Einfluss auf die Fahrsicherheit in Kurven, sowie beim Beschleunigen und Bremsen haben. Die Bodenfreiheit lässt sich an der Schraubenfeder einstellen. Der Ausfederungshub kann mit der 3x10mm Schraube auf dem Querlenker eingestellt werden.

●LA GARDE AU SOL ET LE REBOND
La garde au sol et/ou le rebond ont une incidence importante sur la stabilité en virage, accélération et freinage. L'ajustement de la garde au sol s'effectue par le ressort hélicoïdal. Le rebond se règle au moyen de la vis 3x10mm sur le bras de suspension.

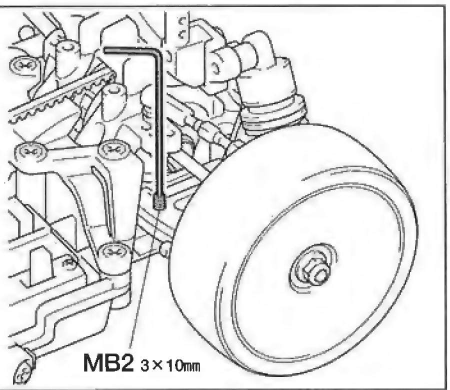

●トー角（トーイン・トーアウト）
トーインをつけた場合、直進性が良くなり、ステアリングの切り始めの反応がおだやかになります。トーアウトにした場合は、逆にステアリングの反応がシャープになります。ただし、どちらもつけすぎると抵抗になってスピードを低下させたり、アンダーステアやオーバーステアが強くなって操縦しにくいステアリング特性になってしまいます。
このシャーシでは、ほんのわずかなトーアウトをつけておくのが良いでしょう。

●TOE-IN AND TOE-OUT
Adjusting the car to toe-in a little, by pointing the wheels inwards, provides the car with good straight running and moderate steering. Toe-out, which points the wheels outwards, gives sharp steering response. Begin with a little toe-out and work from there.

●VORSPUR UND NACHSPUR
Geringfügige Einstellung der Räder nach innen sorgt für guten Geradeauslauf und gemäßigte Lenkeigenschaften. Bei der Nachspur (Räder zeigen leicht nach außen) zeigt sich eine scharfe und harte Lenkung. Seien Sie voersichtig, nicht zu übertreiben, fangen Sie mit leichter Nachspur an, und orientieren Sie sich vor dort aus.

●PINCEMENT ET OUVERTURE
On optera pour un léger pincement (orientation des roues vers l'interieur) qui assure un meilleur comportement en ligne droite sans trop altérer celui en virage ou une ouverture (orientation des roues vers l'extérieur) qui génère une réponse rapide et précise en courbe. Dans l'une ou l'autre des alternatives, ne pas atteindre des angles trop importants. Commencer le réglage par un léger ouverture et corriger par étapes.

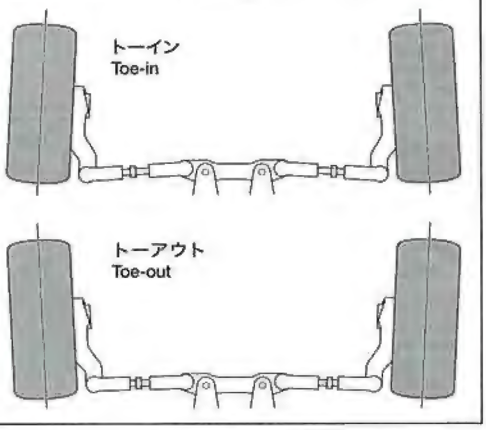

●キャンバー角
コーナリング中のマシンには遠心力が働くため、車体がコーナーの外側に傾きます。このとき、タイヤにキャンバー角をつけることで接地面積を変え、タイヤのグリップ力を増やしたり減らしたりする事ができます。コーナーリング中のグリップを増やすにはネガティブキャンバーに、減らすにはポジティブキャンバーにセッティングします。

●CAMBER ANGLE
While taking the corners, the car is forced to go outwards, causing instability. The area of contact on each tire is determined by the camber angle, and therefore the traction of the tires can be made greater or lesser by adjustment of camber angle. To increase traction during cornering, adjust camber angle to negative, and to reduce traction, adjust to positive camber.

●KRÜMMUNGSWINKEL
Bei Durchfahren von Kurven wird das Fahrzeug nach Außen gezwungen, was Instabilität verursacht. Die Kontaktfläche jeden Reifens wird vom Krümmungswinkel bestimmt, und so kann die Bodenhaftung der Reifen durch die Veränderung des Krümmungswinkels erhöht oder verringert werden. Um die Bodenhaftung in Kurven zu erhöhen, verringern Sie den Krümmungswinkel, und vergrößern Sie den Winkel für weniger Haftung.

●ANGLE DE CARROSSAGE
En virage, la voiture a tendance à s'échapper vers l'extérieur causant une instabilité. La surface de contact de chaque pneu est déterminée par l'angle de carrossage. En conséquence, la traction des pneus peut être augmentée ou diminuée en faisant varier l'angle de carrossage. Pour accroître la traction en virage, opter pour une valeur négative et vice versa.

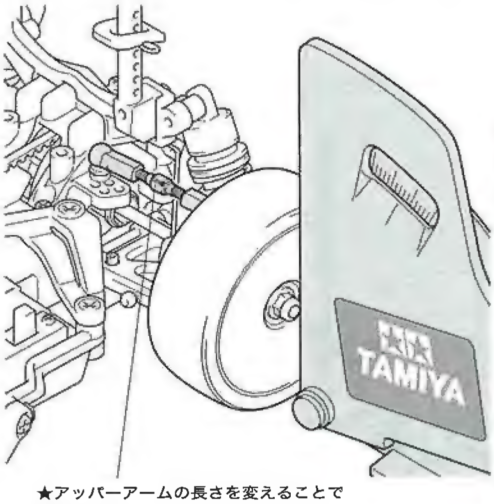

★アッパーアームの長さを変えることで調整します。
★Adjust arm length by rotating adjuster.

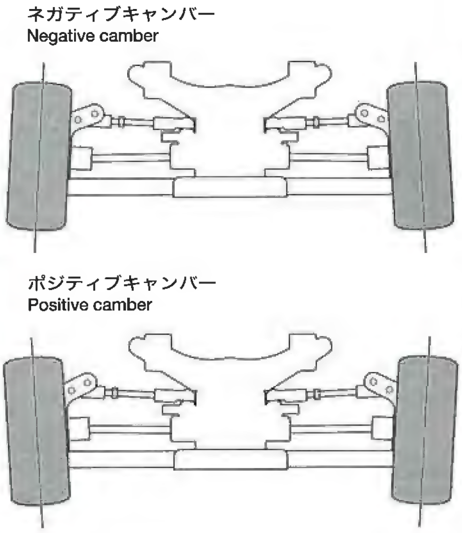

《ベルトのたるみ調整》Adjusting drive belt tension / Einstellung der Spannung des Antriebsriemens / Réglage de la tension de la courroie

★ベルトがたるみ、歯とびするようでしたらA2（1510ベアリングホルダー）の取り付け位置を図のようにずらして調整してください。ベルトは張りすぎると駆動効率が悪くなり、モーターに負担をかけます。注意してください。
★If drive belt is loose, tighten by turning of A2 joint (1510 bearing holder) on both sides, changing position as shown in illustration. Over-tightening belt will reduce efficiency and may damage motor or car.
★Falls der Antriebsriemen locker ist, durch Verändern der Stellung der A2 Exzenter (1510 Lager-Halter) nach Möglichkeit auf beiden Seiten um den gleichen Betrag gemäß Abbildung nachspannen.
★Si la courroie se détend, la retendre changeant la position de A2 (support de roulement 1510) comme montré sur l'illustration. Une surtension de la courroie réduit le rendement et peut endommager le moteur ou la voiture.

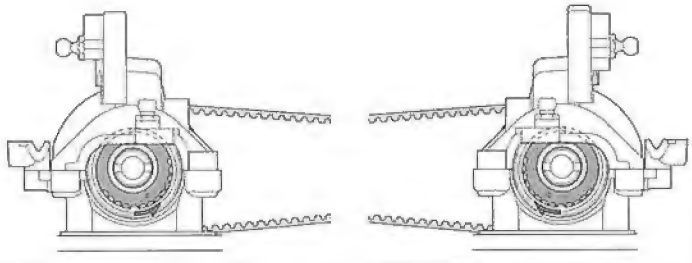

《RCカーの走らせかた》★この走らせかたの順番はかならず守ってください。スイッチのON/OFFの順番を間違えると他の電波の混信によってRCカーが暴走する場合があります。

①
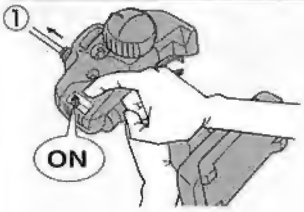

②
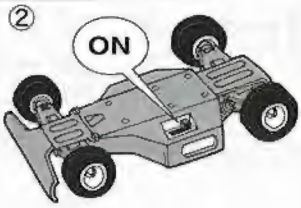

送信機のアンテナをのばし、スイッチをONにします。次にRCカー側のスイッチをONにしてください。

③
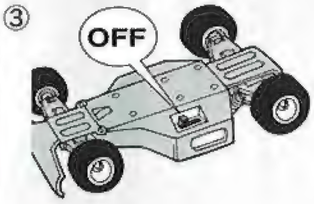

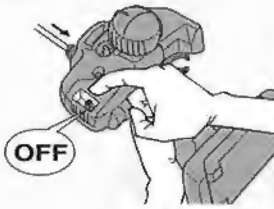

走行を終わらせる時は、かならず走らせる時の逆の手順でスイッチを切っていきます。

R/C OPERATING PROCEDURES
① Extend antenna and switch on transmitter.
② Switch on receiver.
③ Reverse sequence to shut down after running.

KONTROLLEN VOR DER FAHRT
① Senderantenne ausziehen und Sender einschalten.
② Empfänger einschalten.
③ Nach dem Fahrbetrieb in umgekehrter Reihenfolge vorgehen.

PROCEDURE DE MISE EN MARCHE
① Déployer l'antenne et mettre en marche l'émetteur.
② Mettre en marche le récepteur.
③ Faites les opérations inverses après utilisation de votre ensemble R/C.

★To avoid radio interference, always follow ON/OFF procedure. Incorrect procedure may cause loss of control of the R/C models.
★Um Funkstörungen zu vermeiden, immer die EIN/AUS Prozedur einhalten. Bei fehlerhaftem Vorgehen kann die Kontrolle über die RC-Modelle verloren gehen.
★Pour éviter les interferences radio, toujours suivre la procédure marche/arrêt. Tout manquement peut entraîner une perte de contrôle du modèle RC.

トラブルチェック
TROUBLE SHOOTING
FEHLERSUCHE
RECHERCHE DES PANNES

★おかしいな？と思ったときは、車(RCカー)を修理に出すまえに、下の表を見てトラブルチェックを行ってください。

★Before sending your R/C model in for repair, check it again using the below diagram.

★Bevor Sie Ihr Modell zur Reparatur einsenden, prüfen Sie es nochmals selbst entsprechend der folgenden Anleitung.

★Avant de renvoyer votre modèle R/C pour une réparation, vérifiez-le à nouveau en suivant ce processus.

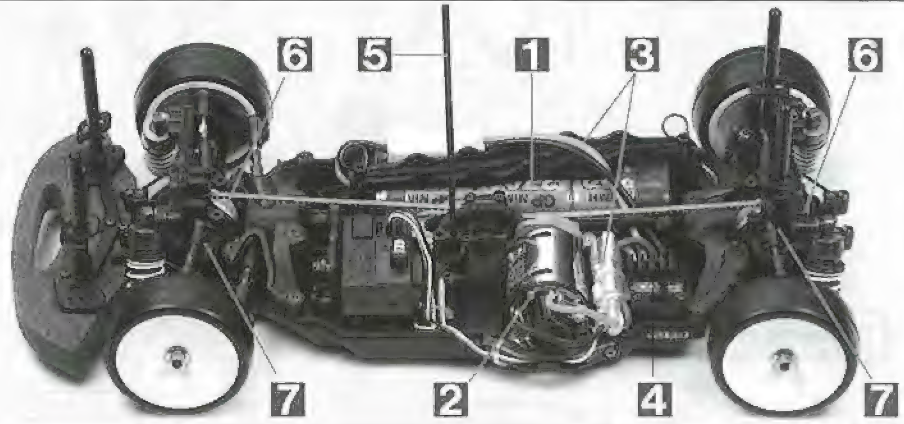

車の異常 PROBLEM PROBLEME	原　因 CAUSE URSACHE	直し方 REMEDY LÖSUNG REMEDE	
車が動かない Model does not move. Modell fährt nicht. Le modèle ne démarre pas.	走行用バッテリーが充電されていますか？ Weak or no battery in model. Schwache oder keine Batterien in Auto. Batterie de propulsion manquante ou insuffisament chargée.	走行用バッテリーを充電してください。 Install charged battery. Voll aufgeladene Batterien einlegen. Recharger la batterie.	1
	モーターに故障はありませんか？ Damaged motor. Motorschaden. Moteur endommagé.	異音や、少しの走行で熱くなるようならモーターを交換してください。 Replace with new motor. Durch neuen Motor ersetzen. Remplacer par un nouveau moteur.	2
	コード類がやぶけてショートしていませんか？ Worn or broken wiring. Verschlissene oder gebrochene Kabel. Câblage sectionné ou usé.	コードをしっかり絶縁するか、メーカーに修理を依頼してください。 Splice and insulate wiring completely. Kabel anspleißen und gut isolieren. Vérifier et isoler le câblage.	3
	ESC (エレクトロニックスピードコントローラー) が故障していませんか？ Damaged electronic speed controller. Beschädigter Fahrregler. Variateur électronique de vitesse endommagé.	ご使用のメーカーにお問い合わせください。 Ask manufacturer to repair. Erkundigen Sie sich über Reparaturmöglichkeit beim Hersteller. Faites réparer par le S.A.V. du fabricant.	4
思うように走らない No control. Keine Kontrolle. Perte de contrôle.	送信機、受信機のアンテナはのびていますか？ Improper antenna on transmitter or model. Sender- oder Empfängerantenne ist nicht ganz herausgezogen. Problème d'antenne sur l'émetteur ou le récepteur.	送信機、受信機のアンテナをのばしてください。 Fully extend antenna. Antenne vollständig herausziehen. Déployer entièrement l'antenne.	5
	走行用バッテリーや、送信機の電池が少なくなっていませんか？ Weak or no batteries in transmitter or model. Schwache oder keine Batterien in Sender oder Auto. Accus manquants ou insuffisamment chargés dans l'émetteur ou le modèle.	走行用バッテリーは充電してください。送信機の電池は新品のものと交換してください。 Install charged or fresh batteries. Legen Sie geladene Akkus oder neue Batterien ein. Installez des accus rechargés ou des piles neuves.	1
	回転部 (ギヤなど) の組み立てがしっかり出来ていますか？ Improper assembly of rotating parts. Unachtsamer Einbau drehender Teile. Mauvais assemblage des pièces en rotation.	説明図をよく見て回転部を確認、または組み立て直してください。 Reassemble them correctly referring to the instruction manual. Auseinandernehmen und gemäß Bedienungsanleitung neu zusammenbauen. Réassemblez correctement en vous référant au manuel d'instructions.	6
	可動部がグリスアップされていますか？ Improper lubrication on rotating parts. Drehende Teile unzureichend geschmiert. Mauvaise lubrification des pièces en rotation.	可動部にグリスをつけてください。 Apply grease. Fetten. Graisser.	7
	近くで別のＲＣモデルを操縦していませんか？ Another R/C model using same frequency. Ein anderes RC-Modell fährt auf der gleichen Frequenz. Un autre modèle R/C est sur la même fréquence.	場所を変えるか、少し時間をおきます。 Try a different location to operate your model. Das Auto an einem anderen Ort fahren lassen. Essayez un autre endroit pour faire rouler votre modèle R/C.	

PARTS

★製品改良のためキットは予告なく仕様を変更することがあります。
★Specifications are subject to change without notice.
★Technische Daten können im Zuge ohne Ankündigung verändert werden.
★Caractéristiques pouvant être modifiées sans information préalable.

A PARTS ×2
53894

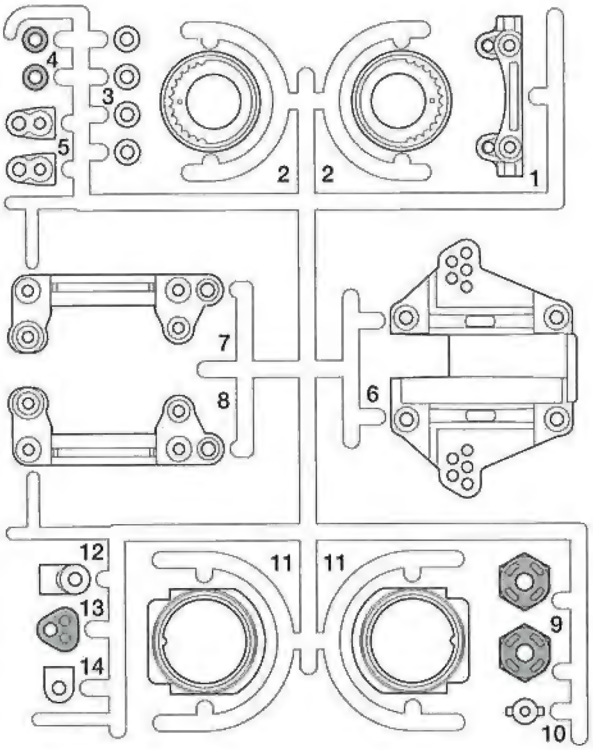

B PARTS ×1
51242

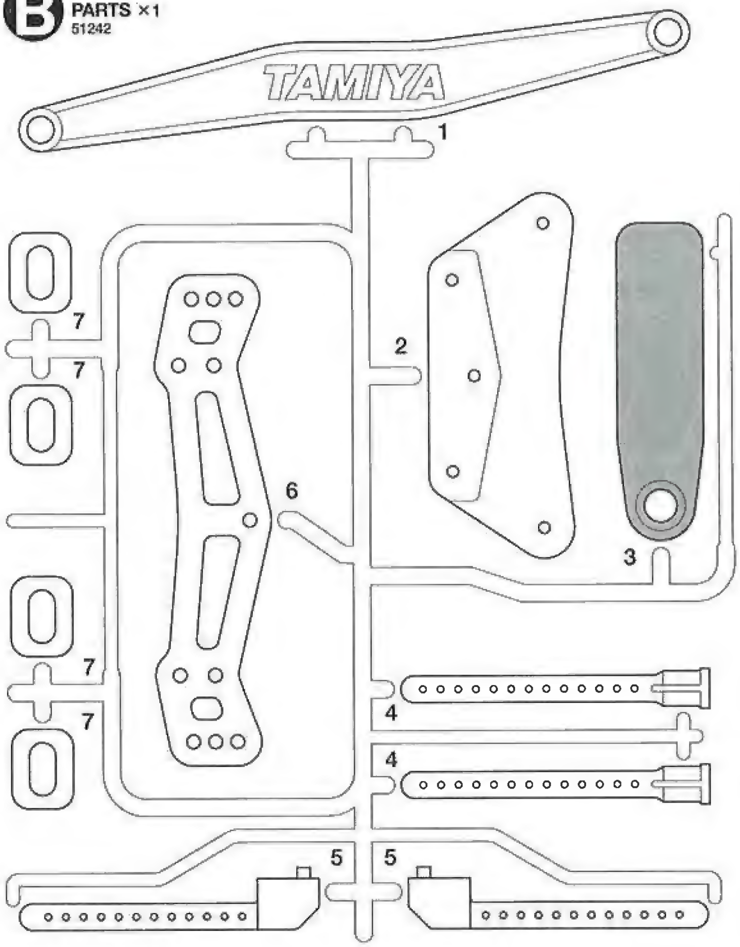

F PARTS ×1
F2:51106 F4:51107

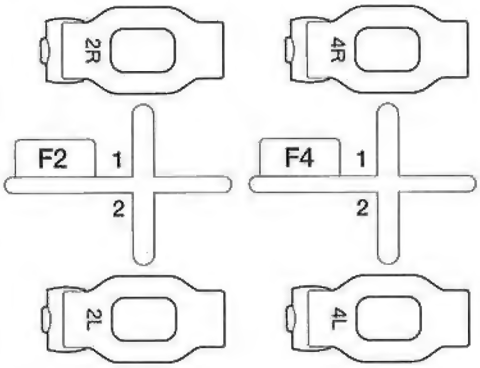

D PARTS ×2
51104

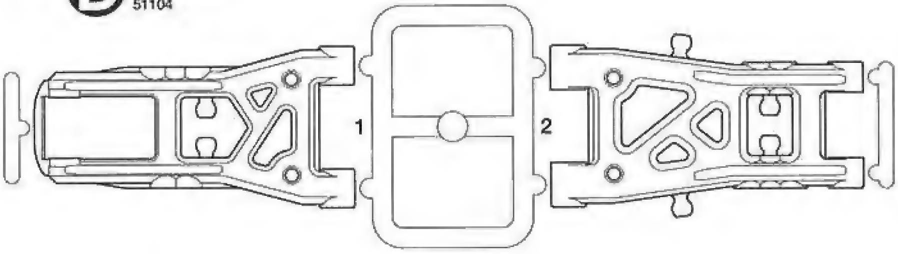

C PARTS ×1
51103

不要部品
Not used.
Nicht verwenden.
Non utilisées.

K PARTS ×1
53895

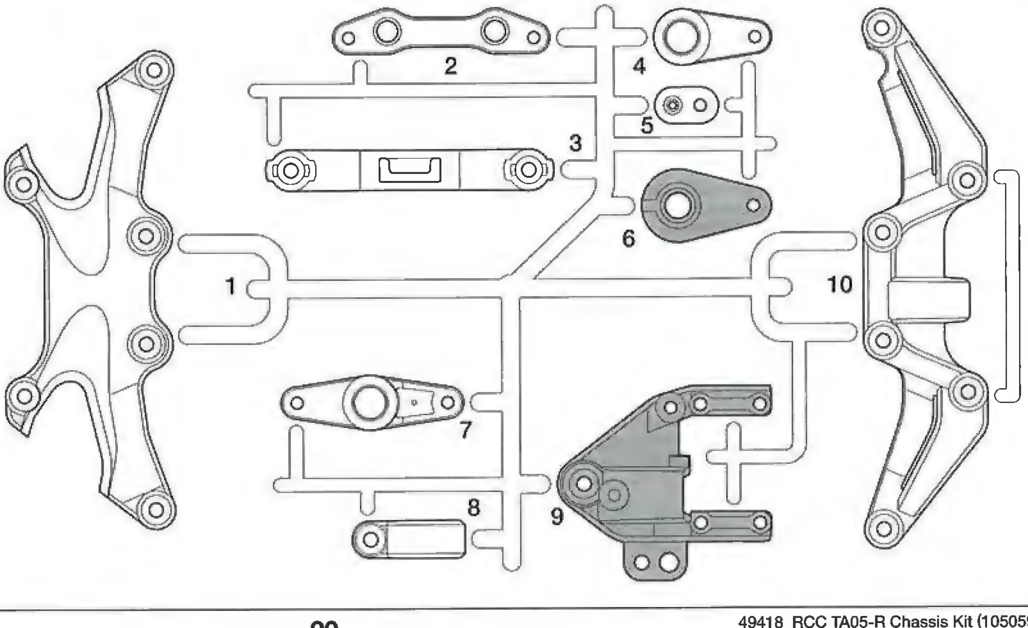

PARTS

★金具部品は少し多めに入っています。予備として使ってください。
★Extra screws and nuts are included. Use them as spares.
★Es liegen zusätzliche Schrauben und -muttern bei. Als Ersatzteile verwenden.
★Des vis et des écrous supplémentaires sont inclus. Les utiliser comme pièces de rechange.

M PARTS ×1
0114096

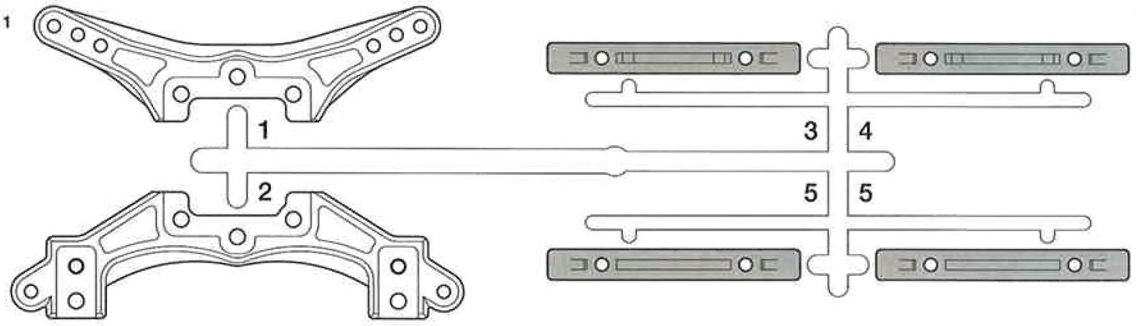

Q PARTS ×1
51000

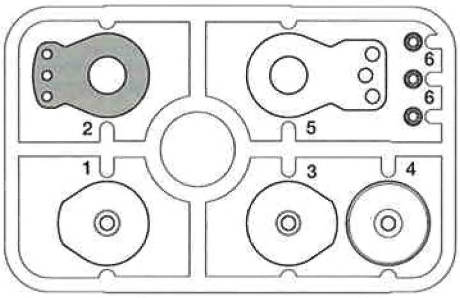

V PARTS ×4
53918

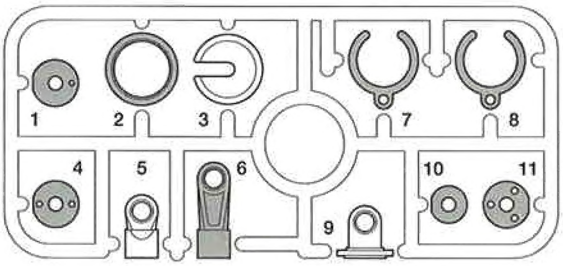

E PARTS ×1
51105

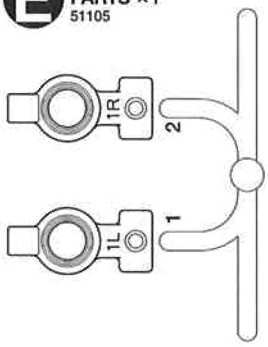

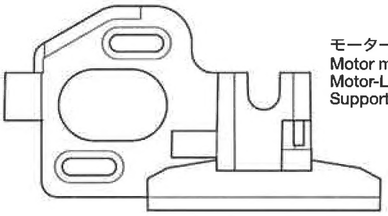

モーターマウント・×1
Motor mount 5405044
Motor-Lager
Support-moteur

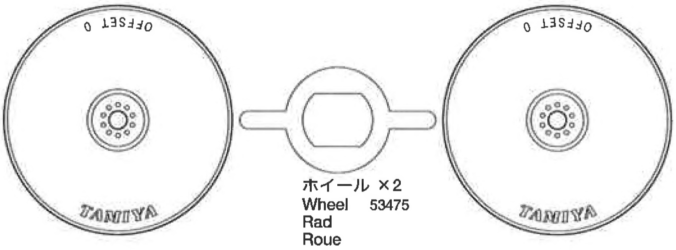

ホイール ×2
Wheel 53475
Rad
Roue

ドライブベルト・×2
Drive belt 53897
Antriebsriemen
Courroie

シャーシ…………×1
Chassis 9335440
Châssis

アンテナパイプ……×1
Antenna pipe 6095010
Antennenrohr
Gaine d'antenne

ウレタンバンパー・×1
Urethane bumper 51073
Urethan-Stoßfänger
Pare-chocs en mousse

ステッカー………×1
Sticker 9494101
Aufkleber
Autocollant

A ❶~❺
9404744

MA1 ×12
9805853
3×8㎜丸ビス
Screw
Schraube
Vis

MA2 ×1
9804202
3×23㎜皿ビス
Screw
Schraube
Vis

MA3 ×3
9804200
3×10㎜皿ビス
Screw
Schraube
Vis

MA4 ×10
9805696
3×8㎜皿ビス
Screw
Schraube
Vis

MA5 ×2
51211
3×5㎜フラットビス
Screw
Schraube
Vis

MA6 ×2
9949350
2×25㎜キャップスクリュー
Cap screw
Zylinderkopfschraube
Vis à tête cylindrique

MA7 ×4
9805663
2.6×6㎜キャップスクリュー
Cap screw
Zylinderkopfschraube
Vis à tête cylindrique

MA8 ×2
9805684
3×12㎜ホロービス
Screw
Schraube
Vis

MA9 ×1
9805777
3×2.5㎜イモネジ
Grub screw
Madenschraube
Vis pointeau

MA10 ×2
9949350
2㎜ロックナット
Lock nut
Sicherungsmutter
Ecrou nylstop

MA11 ×2
9808019
5103-12クレセントリング
Crescent ring
Halbmond-Ring
Anneau de retenu en C

MA12 ×1
9808017
2×9㎜シャフト
Shaft
Achse
Axe

MA13 ×1
51214
センターシャフト
Center shaft
Zentralwelle
Axe central

MA14 ×1
9808018
4×2.8㎜スペーサー
Spacer
Distanzring
Entretoise

MA15 ×2
9808016
ステアリングポスト
Steering post
Lagerzapfen der Lenkung
Colonnette de direction

MA16 ×2
9949299
デフスプリング
Diff spring
Differentialfeder
Ressort de diff

MA17 ×18
3㎜スチールボール
Ball
Kugel
Bille

MA18 ×4
50880
デフプレート
Diff plate
Differentialplatte
Plaquette de diff

MA19 ×4
53126
1510ベアリング
Ball bearing
Kugellager
Roulement à billes

MA20 ×4
53030
850ベアリング
Ball bearing
Kugellager
Roulement à billes

MA21 ×2
9805672
840ベアリング
Ball bearing
Kugellager
Roulement à billes

MA22 ×2
9949300
620スラストベアリング
Ball thrust bearing
Druckkugellager
Butée à billes

A

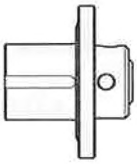

MA23 ×1
3455985
スパーギヤホルダー
Spur gear holder
Stirnrad-Halter
Support de pignon intermédiaire

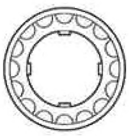

MA25 ×2
51213
16Tプーリー
Pulley
Rolle
Poulie

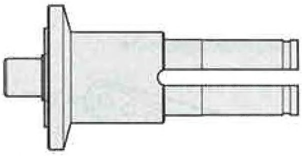

MA26 ×2
53849
デフジョイント(長)
Diff joint (long)
Differential-Gelenk (lang)
Accouplement de différentiel (long)

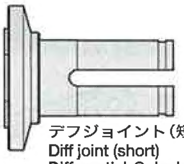

MA27 ×2
53849
デフジョイント(短)
Diff joint (short)
Differential-Gelenk (kurz)
Accouplement de différentiel (court)

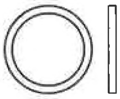

MA24 ×4
53874
デフハウジングスペーサー
Diff housing spacer
Distanzstück Diff-Gehäuse
Entretoise de carter de diff
★MA26、MA27から取り外します。
★Remove from MA26 and MA27.
★An MA26 und MA27 entfernen.
★Enlever de MA26 et MA27.

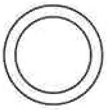

MA29 ×8 53588
10×0.1㎜シム
Shim
Scheibe
Cale

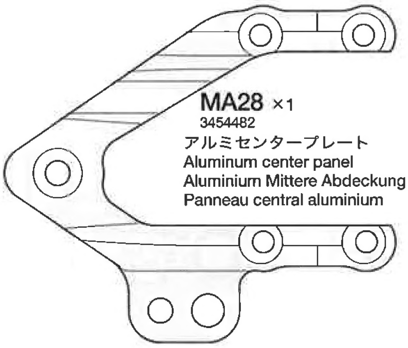

MA28 ×1
3454482
アルミセンタープレート
Aluminum center panel
Aluminium Mittere Abdeckung
Panneau central aluminium

MA30 ×1
53874
プーリーブッシュ
Pulley bushing
Lagerbuchse für Riemenscheiben
Bague de poulie

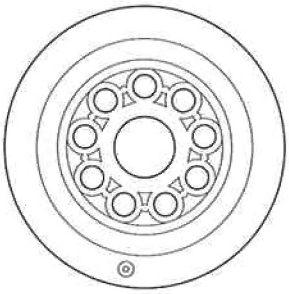

MA31 ×2
53935
ボールデフプーリー
Ball differential pulley
Kugeldifferential-Antriebsrad
Poulie de diff

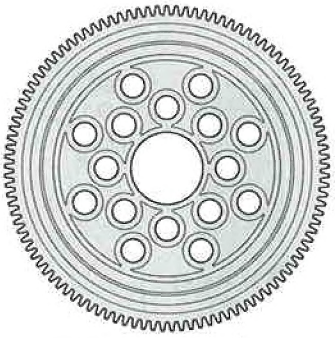

MA32 ×1
53857
105Tスパーギヤ
Spur gear
Stirnradgetriebe
Pignon intermédiaire

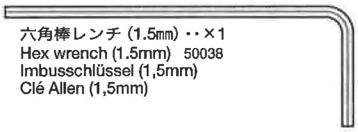

六角棒レンチ (1.5㎜) ・・×1
Hex wrench (1.5mm) 50038
Imbusschlüssel (1,5mm)
Clé Allen (1,5mm)

ボールデフグリス ・・・・・・×1
Ball Diff Grease 53042
Fett für Kugeldifferential
Graisse pour différentiel à billes

アンチウェアグリス・×1
Anti-wear grease 53439
Verschleiß minderndes Fett
Graisse anti-usure

B ❻～㉓

9404745

MA1 ×12
9805853
3×8㎜丸ビス
Screw
Schraube
Vis

MB1 ×6
9805977
3×12㎜皿ビス
Screw
Schraube
Vis

MA3 ×8
9804200
3×10㎜皿ビス
Screw
Schraube
Vis

MA4 ×8
9805696
3×8㎜皿ビス
Screw
Schraube
Vis

MA8 ×4
9805684
3×12㎜ホロービス
Screw
Schraube
Vis

MB2 ×4
9804194
3×10㎜ホロービス
Screw
Schraube
Vis

MB3 ×1
9808011
3×8㎜ホロービス
Screw
Schraube
Vis

MB4 ×8
50576
3×3㎜イモネジ
Grub screw
Madenschraube
Vis pointeau

MA9 ×8
9805777
3×2.5㎜イモネジ
Grub screw
Madenschraube
Vis pointeau

MB5 ×4
9805893
1.6×4㎜キャップスクリュー
Cap screw
Zylinderkopfschraube
Vis à tête cylindrique

MB6 ×10
53585
3×0.1㎜シム
Shim
Scheibe
Cale

MB7 ×2
53539
5.5×0.5㎜スペーサー
Spacer
Distanzring
Entretoise

MB8 ×6
53539
5.5×2㎜スペーサー
Spacer
Distanzring
Entretoise

MB9 ×2
53539
5.5×2.5㎜スペーサー
Spacer
Distanzring
Entretoise

MB10 ×8
53539
5.5×3㎜スペーサー
Spacer
Distanzring
Entretoise

MB11 ×8
50994
サスボール
Suspension ball
Aufhängungs-Kugel
Rotule de suspension

MB12 ×4
53640
5㎜ピローボールナット
Ball connector nut
Kugelkopf-Mutter
Ecrou-connecteur à rotule

MB13 ×1
53869
5㎜ピローボールナット(短)
Ball connector nut (short)
Kugelkopf-Mutter (kurz)
Ecrou-connecteur à rotule (court)

MB14 ×2
51101
ピローボールキングピン
Ball-head king pin
Kugelkopf-Drehzapfen
Rotule déportée

MB15 ×12
53642
5㎜ピローボール
Ball connector
Kugelkopf
Connecteur à rotule

MB16 ×4
53644
スタビエンド
Stabilizer end
Stabilisator-Endstück
Extrémité de barre anti-roulis

MB17 ×4
9808010
3×49.7㎜シャフト
Shaft
Achse
Axe

MB18 ×2
53825
2.6×25㎜シャフト
Shaft
Achse
Axe

MB19 ×2
53825
2.6×22㎜シャフト
Shaft
Achse
Axe

MB20 ×4
50594
2×10㎜シャフト
Shaft
Achse
Axe

MB21 ×4
53500
2×9.8㎜シャフト
Shaft
Achse
Axe

MB22 ×18
53601
5㎜アジャスター
Adjuster
Einstellstück
Chape à rotule

MB23 ×2
51111
4㎜アジャスター
Adjuster
Einstellstück
Chape à rotule

MB24 ×8
51090
950ベアリング
Ball bearing
Kugellager
Roulement à billes

MB25 ×4
53892
3×10㎜ターンバックルシャフト
Turn-buckle shaft
Spann-Achse
Biellette à pas inversés

MB26 ×6
9805929
3×32㎜ターンバックルシャフト
Turn-buckle shaft
Spann-Achse
Biellette à pas inversés

MB27 ×2
51100
4.6×4.7㎜フランジパイプ
Flanged tube
Kragenrohr
Tube à flasque

MB28 ×4
51094
ホイールアクスル
Wheel axle
Rad-Achse
Axe de roue

MB29 ×4 53823
ホイールハブ
Wheel hub
Radnabe
Moyeu de roue

MB30 ×4
9805185
850メタル
Metal bearing
Metall-Lager
Palier en métal

MB31 ×4 53500
クロススパイダー
Cross joint
Kreuzzapfen
Joint croisé

MB32 ×2 9808021
4.5×3.5㎜フランジパイプ
Flanged tube
Kragenrohr
Tube à flasque

B

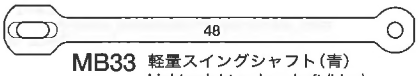

MB33 ×2 53871
軽量スイングシャフト(青)
Lightweight swing shaft (blue)
Leichte Querwelle (blau)
Axe allégé (bleu)

MB34 ×2 53836
スイングシャフト(黒)
Swing shaft (black)
Querwelle (schwarz)
Axe (noir)

MB35 ×1 51065
サスマウント(A)
Suspension mount A
Aufhängungs-Befestigung A
Support de suspension A

MB36 ×1 51068
サスマウント(D)
Suspension mount D
Aufhängungs-Befestigung D
Support de suspension D

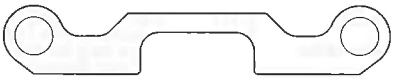

MB37 ×2 53685
フロントブリッジサスマウント(A)
Front bridge suspension mount A
Vordere Befestigungsbrücke A
Support de pont avant A

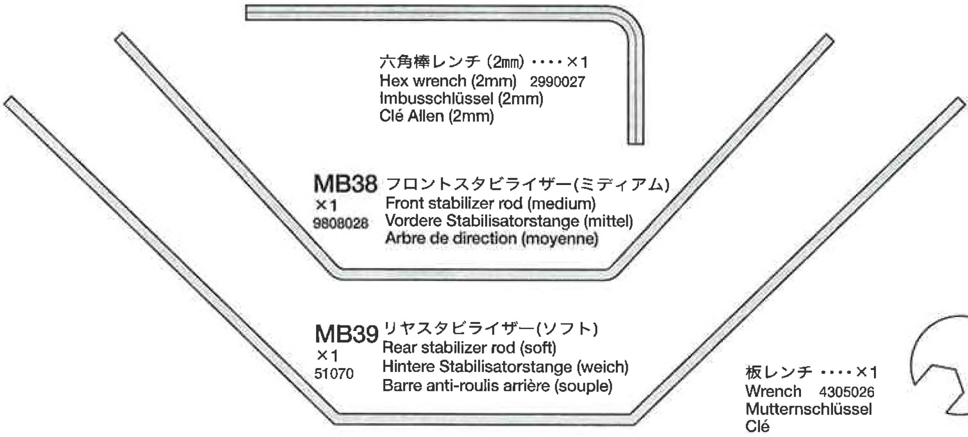

六角棒レンチ（2㎜）・・・・×1
Hex wrench (2mm) 2990027
Imbusschlüssel (2mm)
Clé Allen (2mm)

MB38 ×1 9808028
フロントスタビライザー(ミディアム)
Front stabilizer rod (medium)
Vordere Stabilisatorstange (mittel)
Arbre de direction (moyenne)

MB39 ×1 51070
リヤスタビライザー(ソフト)
Rear stabilizer rod (soft)
Hintere Stabilisatorstange (weich)
Barre anti-roulis arrière (souple)

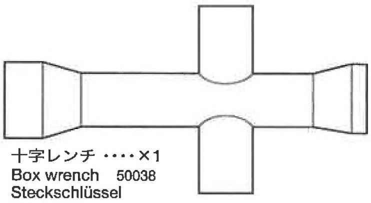

十字レンチ ・・・・×1
Box wrench 50038
Steckschlüssel
Clé à tube

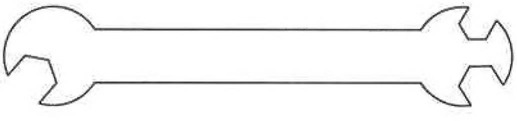

板レンチ ・・・・×1
Wrench 4305026
Mutternschlüssel
Clé

C 24～37

9404746

MC6 ×1 50575
2.6×10㎜タッピングビス
Tapping screw
Schneidschraube
Vis taraudeuse

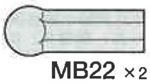

MB22 ×2 53601
5㎜アジャスター
Adjuster
Einstellstück
Chape à rotule

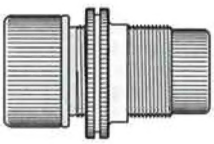

MC19 ×4 9804248
ダンパーシリンダー
Damper cylinder
Dämpfer-Zylinder
Corps d'amortisseur

MC1 ×1 9805898
3×12㎜丸ビス
Screw
Schraube
Vis

MC7 ×8 50588
2㎜Eリング
E-Ring
Circlip

MC2 ×8 9804159
3×10㎜丸ビス
Screw
Schraube
Vis

MC8 ×3 50586
3㎜ワッシャー
Washer
Beilagscheibe
Rondelle

MC13 ×4 53575
ピストンロッド
Piston rod
Kolbenstange
Axe de piston

MC20 ×1
アンテナキャップ
Antenna cap
Antennenkappe
Capuchon d'antenne

MA1 ×5 9805853
3×8㎜丸ビス
Screw
Schraube
Vis

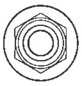

MC9 ×4 9805557
4㎜フランジロックナット
Flange lock nut
Sicherungsmutter
Ecrou nylstop à flasque

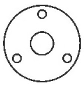

MC14 ×4 53573
ピストン
Piston
Kolben

MC21 ×2 50197
スナップピン（大）
Snap pin (large)
Federstift (groß)
Epingle métallique (grande)

MC3 ×2 9808013
3×6㎜キャップスクリュー
Cap screw
Zylinderkopfschraube
Vis à tête cylindrique

MC10 ×1 9805991
3㎜ロックナット
Lock nut
Sicherungsmutter
Ecrou nylstop

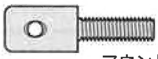

MC15 ×2 9805886
マウントネジ
Mount screw
Befestigungsschraube
Vis de montage

MC22 ×4 9805702
6㎜スナップピン
Snap pin
Federstift
Epingle métallique

MC4 ×1 9808014
3×15㎜フラットビス
Screw
Schraube
Vis

MC11 ×2 9805645
3×0.7㎜スペーサー
Spacer
Distanzring
Entretoise

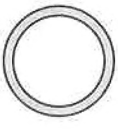

MC23 ×4 9444361
12㎜Oリング
O-ring
O-Ring
Joint torique

MC5 ×1 50577
3×10㎜タッピングビス
Tapping screw
Schneidschraube
Vis taraudeuse

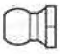

MB12 ×1 53640
5㎜ピローボールナット
Ball connector nut
Kugelkopf-Mutter
Ecrou-connecteur à rotule

MC16 ×4 53574
ロッドガイド
Rod guide
Stangenführung
Guide d'axe

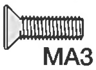

MA3 ×3 9804200
3×10㎜皿ビス
Screw
Schraube
Vis

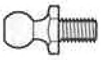

MB15 ×4 53642
5㎜ピローボール
Ball connector
Kugelkopf
Connecteur à rotule

MC17 ×4 53574
テフロンスペーサー
Damper spacer
Dämpfer-Distanzring
Entretoise d'amortisseur

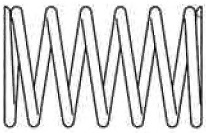

MC24 ×4 53440
コイルスプリング(ミディアム 白/黄)
Coil spring (medium, white/yellow)
Spiralfeder (mittel, weiß/gelb)
Ressort hélicoïdal (moyenne, blanc/jaune)

MA4 ×1 9805696
3×8㎜皿ビス
Screw
Schraube
Vis

MC12 ×4 53574
3㎜Oリング(シリコン)
Silicone O-ring
Silikon-O-Ring
Joint silicone

MC18 ×1 2520043
3×42㎜ターンバックルシャフト
Turn-buckle shaft
Spann-Achse
Biellette à pas inversés

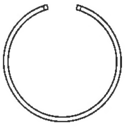

MC25 ×2 51000
サーボセイバースプリング（小）
Servo saver spring (small)
Servo-Saver-Feder (klein)
Ressort de sauve-servo (petit)

MC28 ×4 53577
ウレタンブッシュ
Urethane bushing
Urethan-Buchse
Bague polyuréthane

MC26 ×1 51000
サーボセイバースプリング（大）
Servo saver spring (large)
Servo-Saver-Feder (groß)
Ressort de sauve-servo (grand)

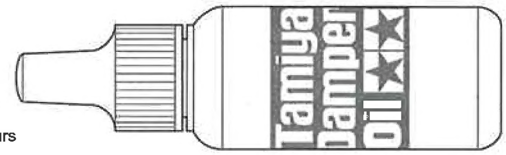

ダンパーオイル ・×1
Damper oil 53443
Dämpfer-Öl
Huile pour amortisseurs

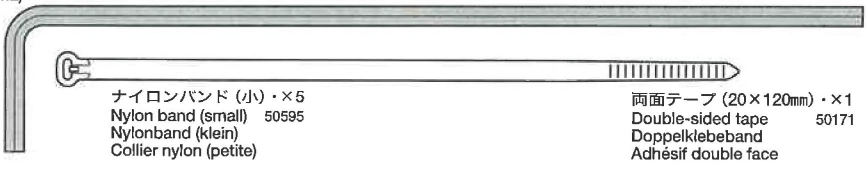

六角棒レンチ（2.5㎜L）・×1
Hex wrench (2.5mmL)
Imbusschlüssel (2,5mmL)
Clé Allen (2,5mmL)
2990050

ナイロンバンド（小）・×5
Nylon band (small) 50595
Nylonband (klein)
Collier nylon (petite)

両面テープ（20×120㎜）・×1
Double-sided tape 50171
Doppelklebeband
Adhésif double face

MC27 ×4 53576
オイルシール
Oil seal
Ölabdichtung
Joint d'étanchéité

AFTER MARKET SERVICE CARD

When purchasing Tamiya replacement parts, please take or send this form to your local Tamiya dealer so that the parts required can be correctly identified and supplied. Please note that specifications, availability and price are subject to change without notice.

KUNDENNACHBETREUUNGS-KARTE

Wenn Sie TAMIYA-Ersatzteile kaufen möchten, nehmen Sie bitte zur Unterstützung dieses Formular mit zu Ihrem örtlichen Fachhändler. Bezüglich der Angaben, der Lagerhaltung der Artikel und der Preise sind Änderungen vorbehalten.

SERVICE APRES-VENTE
LISTE DE PIECES DETACHEES

Afin de vous permettre de vous procurer des pièces de rechange Tamiya, amenez cette liste à votre point de vente Tamiya qui ne manquera pas de vous renseigner. Veuillez noter que les caractéristiques, disponibilité et prix peuvent changer sans avis préavis.

PARTS CODE

9335440		Chassis
53894		TA05 Carbon Reinforced A Parts (Bulkhead) (A1-A14, 2 pcs.)
51242		TA05 B Parts (Bumper) (B1-B7)
51103		TB Evolution IV C Parts (Front Upright) (C1)
51104	*1	TB Evolution IV D Parts (Sus. Arm) (D1 & D2, 2 pcs.)
51105		TB Evolution IV E Parts (Rear Upright) (E1 & E2)
51106		TB Evolution IV Hub Carrier (2°) (2R & 2L)
51107		TB Evolution IV Hub Carrier (4°) (4R & 4L)
53895		TA05 Carbon Reinforced K Parts (Stiffener) (K1-K10)
0114096		M Parts (M1-M5)
51000		Hi-Torque Servo Saver (Black) (Q1-Q6, MC25, MC26)
53918	*1	TRF Damper Low Friction V Parts (Damper Collar) (V1-V11, 2 pcs.)
51073		TB-02 Urethane Bumper S
53897	*1	TA05 Aramid Drive Belt (Blue, 1 pc.)
53475		Medium-Narrow White Dish Wheels (Offset 0, 4 pcs.)
5405044		Motor Mount
9404744		Metal Parts Bag A
9404745		Metal Parts Bag B
9404746		Metal Parts Bag C
9805853		3x8mm Screw (MA1 x5)
9804202		3x23mm Countersunk Head Screw (MA2 x2)
9804200		3x10mm Countersunk Head Screw (MA3 x10)
9805696		3x8mm Countersunk Head Screw (MA4 x4)
51211		3x5mm Flat Screw (MA5 x5)
9949350		2x25mm Cap Screw & 2mm Lock Nut (MA6 & MA10, 2 pcs. each)
9805663		2.6x6mm Cap Screw (MA7 x4)
9805684		3x12mm Screw (MA8 x2)
53500		Cross Joints for Assembly Universal Shaft Set (MA9 x5, MB21 x6, MB31 x4)
9805777		3x2.5mm Grub Screw (MA9 x10)
9808019		5103-12 Crescent Ring (MA11 x5)
9808017		2x9mm Shaft (MA12 x2)
51214		TA05 Center Shaft (MA13)
9808018		4x2.8mm Spacer (MA14 x2)
9808016		Steering Post (MA15 x2)
9949299		Ball Diff. Spring (MA16 x2)
50880	*1	TA04 Ball Diff. Plate Set (MA18 x2)
53126		1510 Sealed Ball Bearing (MA19 x2)
53030		850 Sealed Ball Bearing (MA20 x4)
9805672		840 Ball Bearing (MA21 x2)
9949300		620 Ball Thrust Bearing (MA22 x2)
3455985		Spur Gear Holder (MA23)
53849	*1	TA05 High Precision Diff. Joint (MA24 x2, MA26 x1, MA27 x1)
51213		TA05 Center Pulley (16T) (MA25 x2)
3454482		Aluminum Center Plate (MA28)
53588		10mm Shim Set (MA29 x10...etc.)
53874		TA05 High Precision Center Pulley Bushing (MA30)
53935	*1	TA05 Low Friction Ball Diff. Pulley (MA31 x1)
53857		04 Module GP Spur Gear 105T (TA05) (MA32)
9805977		3x12mm Countersunk Head Screw (MB1 x5)
9804194		3x10mm Screw (MB2 x2)
9808011		3x8mm Screw (MB3 x2)
50576		3mm Grub Screw (MB4 x10)
53823		Clamp Type Aluminum Wheel Hub 5mm Thick (MB5 x5, MB20 x5, MB29 x4)
9805893		1.6x4mm Cap Screw (MB5 x10)
53585		3mm Shim Set (MB6 x10...etc.)
53539		5.5mm Aluminum Spacer Set (MB7-MB10, 4 pcs. each)
50994		5mm Suspension Balls (MB11 x8)
53640		5mm Aluminum Ball Nut (Blue, MB12 x10)
53869		5mm Aluminum Short Ball Nut (Blue, MB13 x10)
51101		TB Evolution IV Ball-Head King Pin (MB14 x2)
53642		5mm Aluminum Ball Connector (Blue, MB15 x10)
53644		Aluminum Stabilizer End (Blue, MB16 x4)
9808010		3x49.7mm Shaft (MB17 x4)
53825		TB Evolution IV 2.6mm Stainless Sus. Shaft Set (MB18 & MB19, 2 pcs. each)
50594		2x10mm Shaft (MB20 x10)
53601		Low Friction 5mm Adjuster (MB22 x8)
51111		4mm Adjuster (for 3mm Screws / MB23 x8)
51090		950 Ball Bearing (MB24 x4)
53892		3x10mm Aluminum Turnbuckle Shaft (MB25 x4)
9805929		3x32mm Turnbuckle Shaft (MB26 x2)
51100		TB Evolution IV 4.6x4.7mm Flanged Tube (MB27 x2)
51094	*1	TB Evolution IV Wheel Axle (MB28 x2)
9808021		4.5x3.5mm Flanged Tube (MB32 x2)
53871		48mm Lightweight Rear Swing Shafts (Blue, MB33 x2)
53836		48mm Swing Shaft for Assembly Universal Shaft Set (MB34 x2)
51065		TRF415 Suspension Mount (A) (MB35 x1)
51068		TRF415 Suspension Mount (D) (MB36 x1)
53685	*1	TRF415 Front Bridge Sus. Mount (A) (MB37 x1)
9808028		Front Stabilizer Set (MB38...etc.)
51070		TRF415 Rear Stabilizer Set (MB39...etc.)
9805898		3x12mm Screw (MC1 x10)
9804159		3x10mm Screw (MC2 x10)
9808013		3x6mm Cap Screw (MC3 x2)
9808014		3x15mm Flat Screw (MC4 x2)
50577		3x10mm Tapping Screw (MC5 x10)
50575		2.6x10mm Tapping Screw (MC6 x5)
50588		2mm E-ring (MC7 x15)
50586		3mm Washer (MC8 x15)
9805557		4mm Flange Lock Nut (MC9 x4)
9805991		3mm Lock Nut (MC10 x4)
9805645		3x0.7mm Spacer (MC11 x10)
53574		TRF Damper Rod Guide & O-ring Set (MC12, MC16, MC17, 4 pcs. each)
53575		TRF Damper Piston Rod (MC13 x4)
53573		TRF Damper Piston (3-Holes, MC14 x4)
9805886		Mount Screw (MC15 x2)
2520043		3x42mm Turnbuckle Shaft (MC18 x1)
9804248	*1	Damper Cylinder (MC19 x2)
9444361		12mm O-ring (MC23 x4)
53440	*1	On-Road Tuned Hard Spring Set (MC24 x2...etc.)
53576		TRF Damper Oil Seal (MC27 x4)
53577		TRF Damper Urethane Bushing (MC28 x10)
9494101		Sticker
1050592		Instructions
*1		Requires 2 sets for one car.

部品請求について

★部品をなくしたり、こわした方は、このステッカーが貼られたカスタマーサービス取次店でご注文いただけます。また、当社カスタマーサービスに直接ご注文する場合は、右記の方法でご注文することができます。詳しくは当社カスタマーサービスまでお問い合わせください。

①《現金書留のご利用法》
下のカードにあなたの氏名、住所、郵便番号、電話番号をしっかりと記入してください。必要部品を○でかこみ、代金を現金書留または、定額小為替（100円以下は切手可）と一緒にお申し込みください。

②《郵便振替のご利用法》
郵便局の払込用紙の通信欄に下のカードを参考にITEM番号、スケール、製品名、部品名、数量を必ずご記入ください。振込人住所欄には電話番号もお書きいただき、口座番号·00810-9-1118、加入者名·田宮模型でお振込ください。

③《電話でのご注文もご利用いただけます》
パーツ代金に加えて代引き手数料（315円）をご負担いただければ、代金着払いにより電話でのご注文も承ります。

④《タミヤカード》
タミヤカードを利用されますと部品の入手が早く簡単です。詳しくは、カスタマーサービスまでお問合わせください。

《お問い合わせ番号》

静岡 **054-283-0003**

東京 **03-3899-3765**（静岡へ自動転送）

営業時間/平日（月～金曜日）▶8：00～20：00
土、日、祝日▶8：00～17：00

0207 TAMIYA
株式会社タミヤ
〒422-8610 静岡市駿河区恩田原3-7

TA05-R 2 BELT DRIVEN 4WD
CHASSIS KIT 1/10 SCALE RADIO CONTROL 4WD HIGH PERFORMANCE RACING CAR

1/10電動RC4WDレーシングカー
TA05-R シャーシキット

シャーシ	1,200円	9335440
Mパーツ	620円	0114096
モーターマウント	600円	5405044
袋詰A	6,500円	9404744
スパーギヤホルダー	700円	3455985
センタープレート	1,450円	3454482
ステアリングポスト（2個）	300円	9808016
5103-12クレセントリング（5個）	200円	9808019
840ベアリング（2個）	800円	9805672
3×12㎜ホロービス（2本）	150円	9805684
3×2.5㎜イモネジ（10個）	300円	9805777
3×8㎜丸ビス（5本）	200円	9805853
3×23㎜皿ビス（2本）	180円	9804202
3×10㎜皿ビス（10本）	200円	9804200
3×8㎜皿ビス（4本）	180円	9805696
2.6×6㎜キャップスクリュー（4本）	220円	9805663
2×9㎜シャフト（2本）	210円	9808017
4×2.8㎜スペーサー（2個）	210円	9808018
袋詰B	12,000円	9404745
フロントスタビライザー（ソフト·ミディアム·ハード　各1本）	440円	9808028
850メタル（2個）	120円	9805185
3×49.7㎜シャフト（4本）	260円	9808010
3×32㎜ターンバックルシャフト（2本）	380円	9805929
3×10㎜ホロービス（2本）	150円	9804194
3×8㎜ホロービス（2本）	200円	9808011
3×12㎜皿ビス（5本）	190円	9805977
1.6×4㎜キャップスクリュー（10本）	280円	9805893
4.5×3.5㎜フランジパイプ（2個）	220円	9808021
板レンチ	120円	4305026
2㎜六角棒レンチ	200円	2990027
袋詰C	4,700円	9404746
ダンパーシリンダー（2本）	2,200円	9804248
マウントネジ（2本）	230円	9805886
3×42㎜ターンバックルシャフト（1本）	330円	2520043
3×15㎜フラットビス（2本）	210円	9808014
3×12㎜丸ビス（10本）	210円	9805898
3×10㎜丸ビス（10本）	220円	9804159
3×6㎜キャップスクリュー（2本）	200円	9808013
3×0.7㎜スペーサー（10個）	280円	9805645
12㎜Oリング（4個）	250円	9444361
4㎜フランジロックナット（4個）	180円	9805557
3㎜ロックナット（4個）	230円	9805991
6㎜スナップピン（10個）	250円	9805702
2.5㎜L六角棒レンチ	230円	2990050
アンテナパイプ（黒·30㎝）	270円	6095010
ステッカー	500円	9494101
説明図	600円	1050592

この他にも修理や整備のためのRCスペアパーツが発売されています。お近くの模型店店頭、または当社カスタマーサービスでお買い求めください。尚、この商品付属の白色のコイルスプリング、黒色のスタビライザー、青色のアンテナパイプは小分け販売しておりません。ご注文いただきました場合、色違いの部品をお送りさせていただきます。

		送料	
Aパーツ（2枚）	1,200円	240円	OP.894
Bパーツ	700円	200円	SP.1242
Cパーツ	400円	140円	SP.1103
Dパーツ（1枚）	700円	140円	SP.1104
Eパーツ	450円	140円	SP.1105
F2パーツ	350円	140円	SP.1106
F4パーツ	350円	140円	SP.1107
Kパーツ	650円	200円	OP.895
Qパーツ、サーボセイバースプリング大（1個）·小（2個）	700円	140円	SP.1000
Vパーツ（2枚）	500円	140円	OP.918
ドライブベルト（1本）	700円	120円	OP.897
ウレタンバンパー	250円	140円	SP.1073
ホイール（4本）	550円	240円	OP.475
十字レンチ、六角棒レンチ、3㎜イモネジ（4個）	200円	120円	SP.38
耐熱両面テープ	300円	120円	SP.171
スナップピン大（10個）、小（5個）	200円	90円	SP.197
2.6×10㎜タッピングビス（5本）	100円	80円	SP.575
3×3㎜イモネジ（10個）	200円	80円	SP.576
3×10㎜タッピングビス（10本）	100円	80円	SP.577
3㎜ワッシャー（15個）	100円	80円	SP.586
2㎜Eリング（15個）	100円	80円	SP.588
2×10㎜シャフト（10本）	150円	80円	SP.594
ナイロンバンド（10本）	150円	80円	SP.595
デフプレート（2枚）	250円	80円	SP.880
サスボール（8個）	600円	90円	SP.994
サスマウントA（1個）	800円	120円	SP.1065
サスマウントD（1個）	800円	120円	SP.1068
リヤスタビライザー（ソフト·ミディアム·ハード　各1本）	400円	90円	SP.1070
950ベアリング（4個）	700円	90円	SP.1090
ホイールアクスル（2本）	700円	120円	SP.1094
4.6×4.7㎜フランジパイプ（2個）	200円	90円	SP.1100
ピローボールキングピン（2個）	200円	90円	SP.1101
4㎜アジャスター（8個）	200円	120円	SP.1111
3×5㎜フラットビス（5本）	100円	90円	SP.1211
16Tプーリー（2個）	300円	120円	SP.1213
センターシャフト	250円	90円	SP.1214
850ラバーシールベアリング（4個）	1,600円	120円	OP.30
ボールデフグリス	400円	140円	OP.42
1510ラバーシールベアリング（2個）	1,200円	120円	OP.126
アンチウェアグリス	500円	120円	OP.439
コイルスプリング（ソフト·ミディアム·ハード·エキストラハード 各2本）	1,000円	200円	OP.440
クロススパイダー、2×9.8㎜シャフト、3×2.5㎜イモネジ（1台分）	500円	90円	OP.500
スペーサー（5.5×0.5㎜、1㎜、1.5㎜、2㎜、2.5㎜、3㎜ 各4個）	600円	90円	OP.539
ピストン（4個）	450円	90円	OP.573
3㎜Oリング（シリコン）、ロッドガイド、テフロンスペーサー（各4個）	400円	90円	OP.574
ピストンロッド（4本）	400円	90円	OP.575
オイルシール（4個）	150円	90円	OP.576
ウレタンブッシュ（10個）	200円	90円	OP.577
3×0.1㎜、0.2㎜、0.3㎜シム（各10個）	400円	90円	OP.585
10×0.1㎜、0.2㎜、0.3㎜シム（各10個）	500円	90円	OP.588
5㎜アジャスター（8個）	300円	120円	OP.601
5㎜ピローボールナット（10個）	600円	120円	OP.640
5㎜ピローボール（10個）	600円	120円	OP.642
スタビエンド（4個）	500円	90円	OP.644
フロントブリッジサスマウントA（1個）	900円	120円	OP.685
ホイールハブ、2×10㎜シャフト、1.6×4㎜キャップスクリュー（1台分）	1,500円	120円	OP.823
2.6×22㎜、25㎜シャフト（各2本）	450円	90円	OP.825
スイングシャフト（黒·2本）	1,100円	90円	OP.836
デフジョイント長·短（各1個）	1,200円	140円	OP.849
105Tスパーギヤ	300円	120円	OP.857
5㎜ピローボールナット（短·10個）	700円	120円	OP.869
軽量スイングシャフト（青·2本）	1,200円	120円	OP.871
センタープーリーブッシュ	250円	90円	OP.874
3×10㎜ターンバックルシャフト（4個）	500円	90円	OP.892
ボールデフプーリー（1個）	500円	140円	OP.935
2×25㎜キャップスクリュー、2㎜ロックナット（各2個）	200円	90円	AO.5014
デフスプリング（2本）	180円	90円	AO.5015
620スラストベアリング（2個）	650円	90円	AO.5016

《送料について》送料が表示されている部品は、送料が別に必要です。部品を2個以上ご注文の場合、最も高い送料（1個分）だけで結構です。部品の合計が5,000円を超える場合、送料はサービスとなります。

For Japanese use only!　　ITEM 49418

住所 □□□-□□□□

電話（　　　　）　　-

氏名

★パーツの価格は予告なく変更となる場合があります。